KORLOY
ТЕХНИЧЕСКИЕ
НОВОСТИ

Tap-Star

Высокоэффективные метчики

- Высокопрочная основа из быстрорежущей стали с повышенной стойкостью к сколам
- Оптимально разработанная форма для обработки различных материалов

KORLOY

Высокоэффективные метчики

Tap-Star

Компания KORLOY начала производство метчиков из быстрорежущей стали, обеспечивающих различных преимущества, в том числе цены и качества, для повышения производительности заказчика.

Метчики Tap-Star имеют повышенную стойкость за счет применения улучшенной основы из быстрорежущей стали и специальной обработки режущей кромки в заходной части, что повышает стойкость к образованию сколов, а покрытие из TiAlN обеспечивает высокую стойкость к окислению и износоустойчивость.

Метчики из быстрорежущей стали от компании KORLOY Tap-Star обеспечивают решение задач нарезания резьбы с высокой производительностью, а также длительный ресурс инструмента при высокой эффективности обработки.

» **Повышенная стойкость к образованию сколов**
- Снижение образования сколов за счет применения прочной основы
- Особая обработка заходной части

» **Повышенная износостойкость**
- Покрытие из TiAlN, обеспечивающее стойкость к окислению при высокой температуре

» **Оптимальная форма**
- Канавки для плавного отвода стружки
- Оптимальный задний угол для повышения стойкости к сколу

» **Экономичность инструмента**
- Обеспечение оптимальных рабочих характеристик и качества

Система кодирования

S	V	Q	A	M	06	100	25	(S)
Tap-Star	**Основа** V: HSSE	**Тип** G: Прямой (DIN) D: С подточкой (DIN) Q: Спиральный (DIN) M: Раскатной (DIN) S: Прямой (JIS) P: Спиральный (JIS) N: С подточкой (JIS) R: Раскатной (JIS) F: Раскатной с канавками (JIS)	**Обработка поверхности** A: TiAlN N: Нитридирование H: Homo O: Без покрытия T: TiN C: TiCN	Резьба M: Метрическая резьба	**Размер** 06: M6 12: M12	**Шаг** 050: 0,5 100: 1,0 150: 1,5	**Длина заходной части** 15: 1,5P 20: 2,0P 25: 2,5P 40: 4,0P 50: 5,0P	**Смазочная канавка** S: 1 смазочная канавка M: 4 смазочные канавки

Характеристики

Оптимальная форма стружечной канавки

- Плавный отвод стружки

Высокопрочная основа

- Повышенная стойкость к образованию сколов

Покрытие TiAlN (нитрид титан алюминия)

- Повышенная стойкость к окислению и износостойкость

Специальная обработка режущей кромки в заходной части

- Повышенная стойкость к образованию сколов

Термины по ISO13399

TDZ	Диаметр резьбы
TP	Шаг резьбы
LU	Используемая длина (рекомендуемая максимальная)
CZC-MS	Код размера соединения на стороне станка
DCON-WS	Диаметр соединения на стороне заготовки
DCON-MS	Диаметр соединения на стороне станка
TD	Диаметр резьбы
LF	Рабочая длина
THL	Длина резьбы
NOF	Количество канавок
PHD	Диаметр предварительной обработки
BSG	Базовая стандартная группа
THCHT	Тип фаски резьбы
TCTR	Класс допуска резьбы

Условные обозначения

Стандарт хвостовика		Форма режущей части		Покрытие		Обрабатываемый материал		Заходная часть		Тип резьбы		Класс резьбы		Основа	
DIN	DIN	Винтовая канавка	SFT	Без покрытия	Без покрытия	Черное кольцо	P(K)	Форма C (Заходная часть 2~3 витка)	C форма	M	M	6H	6H	HSSE	HSSE
JIS	JIS	Метчик с винтовыми канавками	SPT	HOMO	HOMO	Зеленое кольцо	K	Форма B (Заходная часть 4~5 витка)	B форма	MF	MF	6HX	6HX	-	-
-	-	Прям.	STT	Нитрид	Нитрид	Синее кольцо	M(H)	Форма E (Заходная часть 1,5~2 витка)	E форма	-	-	ISO H2~4	H2~4	-	-
-	-	Раскатник	RT	TiN	TiN	Желтое кольцо	N	-	-	-	-	ISO H5~8	H5~8	-	-
-	-	Раскатник с винтовыми канавками	SRT	TiCN	TiCN	-	-	-	-	-	-	ISO H6~7	H6~7	-	-
-	-	-	-	TiAlN	TiAlN	-	-	-	-	-	-	-	-	-	-

Варианты применения

Легированная сталь (40X2H2MA / SNCM439)

Обрабатываемая заготовка	Инструмент
Режимы резания	Диаметр сверла (Ø) = 3.5, vc (м/мин) = 5, ap (мм) = 13, с СОЖ
Инструмент	SVDAM0407050 (M4x0.7)

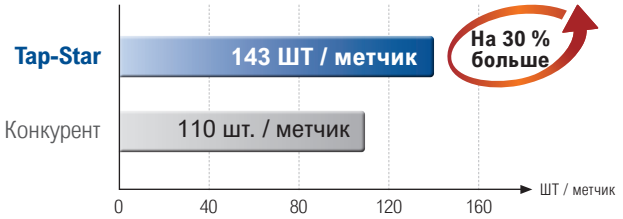

» Стойкость инструмента на 30% выше, чем у конкурента

Предварительно закаленная сталь (KP4M)

Обрабатываемая заготовка	Плита
Режимы резания	Диаметр сверла (Ø) = 8.5, vc (м/мин) = 8, ap (мм) = 15, с СОЖ
Инструмент	SVQAM1015025 (M10x1,5)

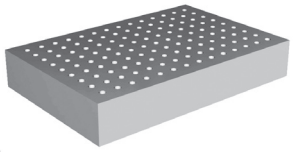

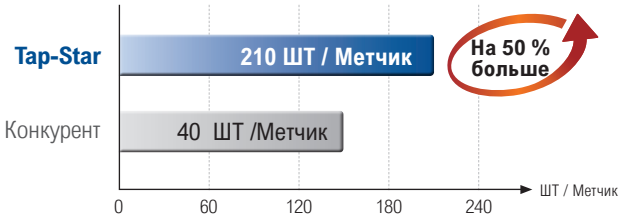

» Стойкость инструмента на 50% выше, чем у конкурента

Рекомендованные режимы резания

◎ : Рекомендованный ○ : Применимо △: Использование возможно - : Использование невозможно

Материал				Скорость резания, vc (м/мин.)					СОЖ			
ISO	Материал заготовки	DIN	JIS	Прямой метчик	Винтовой метчк	Метчик с подточкой	Твердосплавный метчик	Раскатной метчик	Нерастворимая	Растворимая в воде (эмульсия)	Полусухая	Без СОЖ
P	Низкоуглеродистая сталь	< C25	< S25C	8~13	8~13	15~25	-	8~13	◎	○	△	△
	Среднеуглеродистая сталь	C25~C45	S25C~S45C	7~12	7~12	10~15	-	7~10	◎	○	△	△
	Высокоуглеродистая сталь	> C45	> S45C	6~9	6~9	8~13	-	5~8	◎	○	△	△
	Легированная сталь	CrMoS4	SCM	7~12	7~12	10~15	-	5~8	◎	△	△	△
	Закаленная и отпущенная сталь	25~45HRC		3~5	3~5	4~6	-	-	◎	△	-	-
	Инструментальная сталь	X30WCrV9.3	SKD	6~9	6~9	7~10	-	-	◎	-	-	-
	Литейная сталь	GS	SC	6~11	6~11	10~15	-	-	◎	○	-	-
M	Нержавеющая сталь	CrNi	SUS	4~7	5~8	8~13	-	5~10	◎	○	-	-
	Дисперсионно-твердеющий сплав нержавеющая сталь	X5CrNiCuNb16-4 X7CrNiAl7-7	SUS630 SUS631	3~5	3~5	4~6	-	-	◎	-	-	-
K	Чугун	GG	FC	10~15	-	-	10~20	-	◎	○	○	○
	Чугун с шаровидным графитом	GGG	FCD	7~12	7~12	10~20	10~20	-	◎	○	○	-
N	Медь	Cu	Cu	6~9	6~11	7~12	10~20	7~12	○	○	-	-
	Латунь, отливка из латуни	17660	Bs Bsc	10~15	10~20	15~25	15~25	7~12	○	○		
	Бронза, отливка из бронзы	-	CAC	6~11	6~11	10~20	10~20	7~12	○	○	-	-
	Алюминиевый прокат	Awxx	Awxx	10~20	10~20	15~25	-	10~20	◎	○	△	-
	Отливка из легированного алюминия	G-AlSi, GD-AlMg	AC, ALDC	10~15	10~15	15~20	10~20	10~25	◎	○	△	-
	Отливка из легированного магния	MC	MC	7~12	7~12	10~15	10~20	-	◎	○	○	-
	Отливка из легированного цинка	-	ZDC	1~12	7~12	10~15	10~20	7~12	◎	○	△	-
	Термоусадочная пластмасса	Бакелитовая эпоксифенольная смола		10~20	-	-	15~25	-	-	○	○	○
	Термопластик	Найлон винилхлорид		10~20	10~15	10~20	10~20	-	-	○	○	○

Линейка

Тип		Обозначение	Рисунок	Наименование продукта	Покрытие	Размер	
						Мин.	Макс.
DIN	Спираль	SVQAM		Метчик с винтовыми канавками	TiAlN	M2	M24
		SVQNM			Нитрид	M2	M24
		SVQNM New			Homo	M2	M24
		SVQOM			-	M2	M24
	С подточкой	SVDAM		Метчик с подточкой на заходной части	TiAlN	M2	M24
		SVDNM			Нитрид	M2	M24
		SVDNM New			Homo	M2	M24
		SVDOM			-	M2	M24
	Прямой	SVGAM		Метчик с прямыми канавками	TiAlN	M3	M24
	Раскатник	SVMOM		Раскатной метчик	-	M3	M12
		SVMTM			TiN	M3	M12
		SVMCM			TiCN	M3	M12
JIS	Спираль	SVPAM		Метчик с винтовыми канавками	TiAlN	M2	M24
		SVPNM			Нитрид	M2	M24
		SVPHM New			Homo	M2	M24
		SVPOM			-	M2	M24
	С подточкой	SVNAM		Метчик подточкой на заходной части	TiAlN	M2	M24
		SVNNM			Нитрид	M2	M24
		SVNHM New			Homo	M2	M24
		SVNOM			-	M2	M24
	Прямой	SVSAM		Метчик с прямыми канавками	TiAlN	M3	M24
	Раскатник	SVNOM		Раскатной метчик	-	M3	M12
		SVRTM			TiN	M3	M12
		SVRCM			TiCN	M3	M12
	Спираль	SVFOM		Раскатной метчик с винтовыми канавками	-	M3	M6
		SVFTM			TiN	M3	M6
		SVFCM			TiCN	M3	M6

SVQAM

Метчик с винтовыми канавками

DIN | SFT | TiAlN | P(K) | C форма | M MF | 6H | HSSE

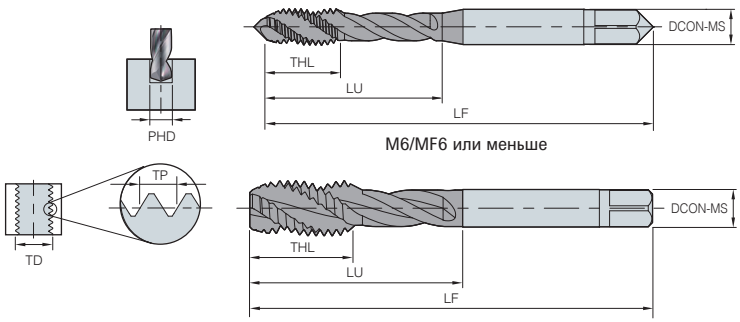

(мм)

Обозначение		TDZ	TP	LU	CZC-MS	DCON-MS	TD	LF	THL	NOF	PHD	BSG
SVQAM	0204025	M2	0,4	13,5	2,8 x 2,1	2,8	2	45	8	3	1,6	DIN371
	025045025	M2.5	0,45	15	2,8 x 2,1	2,8	2,5	50	9	3	2,1	DIN371
	0305025	M3	0,5	17	3,5 x 2,7	3.5	3	56	6	3	2,5	DIN371
	0407025	M4	0,7	20,5	4,5 x 3,4	4,5	4	63	7,5	3	3,3	DIN371
	0508025	M5	0,8	25	6 x 4,9	6	5	70	9	3	4,2	DIN371
	0610025	M6	1	26	6 x 4,9	6	6	80	11	3	5	DIN371
	0812525	M8	1,25	34	8 x 6,2	8	8	90	13	3	6,8	DIN371
	1015025	M10	1,5	38	10 x 8	10	10	100	16	3	8,5	DIN371
	1217525	M12	1,75	40	9 x 7	9	12	110	18	3	10,2	DIN376
	1420025	M14	2	45	11 x 9	11	14	110	20	4	12	DIN376
	1620025	M16	2	52	12 x 9	12	16	110	20	4	14	DIN376
	1825025	M18	2,5	55	14 x 11	14	18	125	22	4	15,5	DIN376
	2025025	M20	2,5	58	16 x 12	16	20	140	25	4	17,5	DIN376
	2225025	M22	2,5	63	18 x 14,5	18	22	140	25	4	19,5	DIN376
	2430025	M24	3	66	18 x 14,5	18	24	160	28	4	21	DIN376
	0405025	MF4	0,5	20,5	2,8 x 2,1	2,8	4	63	7,5	3	3,5	DIN374
	0505025	MF5	0,5	24	3,5 x 2,7	3,5	5	70	8	3	4,5	DIN374
	0507525	MF5	0,75	24	3,5 x 2,7	3,5	5	70	8	3	4,8	DIN374
	0605025	MF6	0,5	26	4,5 x 3,4	4,5	6	80	8	3	5,5	DIN374
	0607525	MF6	0,75	29	4,5 x 3,4	4,5	6	80	8	3	5,3	DIN374
	0807525	MF8	0,75	34	6 x 4,9	6	8	80	10	3	7,3	DIN374
	0810025	MF8	1	34	6 x 4,9	6	8	90	10	3	7	DIN374
	1007525	MF10	0,75	38	7 x 5,5	7	10	90	14	3	9,3	DIN374
	1010025	MF10	1	38	7 x 5,5	7	10	90	14	3	9	DIN374
	1012525	MF10	1,25	38	7 x 5,5	7	10	100	14	3	8,8	DIN374
	1210025	MF12	1	48	9 x 7	9	12	100	14	3	11	DIN374
	1212525	MF12	1,25	48	9 x 7	9	12	100	14	3	10,8	DIN374
	1215025	MF12	1,5	48	9 x 7	9	12	100	14	3	10,5	DIN374
	1410025	MF14	1	48	11 x 9	11	14	100	18	3	13	DIN374
	1412525	MF14	1,25	48	11 x 9	11	14	100	18	3	12,8	DIN374
	1415025	MF14	1,5	48	11 x 9	11	14	100	18	3	12,5	DIN374
	1610025	MF16	1	52	12 x 9	12	16	100	18	3	15	DIN374
	1612525	MF16	1,25	52	12 x 9	12	16	100	18	3	14,8	DIN374
	1615025	MF16	1,5	52	12 x 9	12	16	100	18	3	14,5	DIN374
	1815025	MF18	1,5	55	14 x 11	14	18	110	18	4	16,5	DIN374
	1820025	MF18	2	55	14 x 11	14	18	125	22	4	16	DIN374
	2015025	MF20	1,5	58	16 x 12	16	20	125	25	4	18,5	DIN374
	2020025	MF20	2	58	16 x 12	16	20	140	25	4	18	DIN374
	2215025	MF22	1,5	63	18 x 14,5	18	22	125	25	4	20,5	DIN374
	2415025	MF24	1,5	66	18 x 14,5	18	24	140	25	4	22,5	DIN374
	2420025	MF24	2	66	18 x 14,5	18	24	140	27	4	22	DIN374

● Обрабатываемые материалы

◎:Отлично ○:Хорошо

Класс	Углеродистая сталь			Легированная сталь	Закаленная и отпущенная сталь			Нержавеющая сталь	Инструментальная сталь	Литая сталь	Чугун	Чугун с шаровидным графитом	Медь	Латунь	Литая латунь	Бронза	Алюминиевый прокат	Отливка из легированного алюминия	Отливка из легированного магния	Отливка из легированного цинка	Титановый сплав	Никелевый сплав	Термоустойчивая пластмасса	Термопластик
DIN	~C25	C25 ~C45	C45~	CrMoS4	25~45 HRC	45~55 HRC	50~60 HRC	CrNi	X30W CrV9.3	GS	GG	GGG	Cu	17660	17660	CAC	AWxx	G-AlSi, GD-AlMg	MC	-	Ti	Ni	Бакелитовая эпоксифенольная смола	Найлон винилхлорид
JIS	~S25C	S25C ~S45C	S45C~	SCM				SUS	SKD	SC	FC	FCD	Cu	Bs	BsC	CAC	Awxx	AC, ALDC	MC	ZDC	Ti	Ni		
	◎	◎	◎	◎	○					◎	○	○						◎						

SVQNM

Метчик с винтовыми канавками

DIN | SFT | Нитрид | M(H) | C форма | M MF | 6H | HSSE

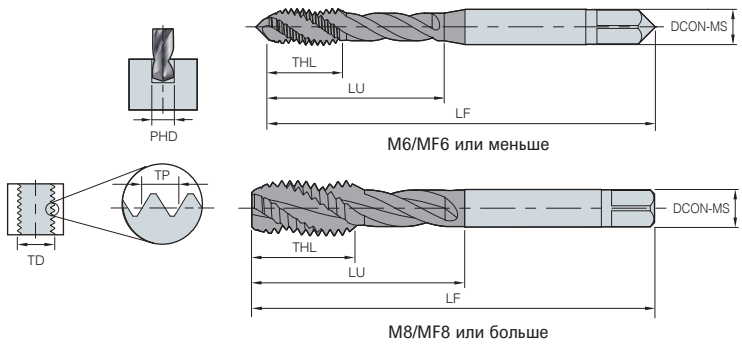

(мм)

Обозначение		TDZ	TP	LU	CZC-MS	DCON-MS	TD	LF	THL	NOF	PHD	BSG
SVQNM	0204025	M2	0,4	13,5	2,8 x 2,1	2,8	2	45	8	3	1,6	DIN371
	025045025	M2.5	0,45	15	2,8 x 2,1	2,8	2,5	50	9	3	2,1	DIN371
	0305025	M3	0,5	17	3,5 x 2,7	3,5	3	56	6	3	2,5	DIN371
	0407025	M4	0,7	20,5	4,5 x 3,4	4,5	4	63	7,5	3	3,3	DIN371
	0508025	M5	0,8	25	6 x 4,9	6	5	70	9	3	4,2	DIN371
	0610025	M6	1	26	6 x 4,9	6	6	80	11	3	5	DIN371
	0812525	M8	1,25	34	8 x 6,2	8	8	90	13	3	6,8	DIN371
	1015025	M10	1,5	38	10 x 8	10	10	100	16	3	8,5	DIN371
	1217525	M12	1,75	40	9 x 7	9	12	110	18	3	10,2	DIN376
	1420025	M14	2	45	11 x 9	11	14	110	20	4	12	DIN376
	1620025	M16	2	52	12 x 9	12	16	110	20	4	14	DIN376
	1825025	M18	2,5	55	14 x 11	14	18	125	22	4	15,5	DIN376
	2025025	M20	2,5	58	16 x 12	16	20	140	25	4	17,5	DIN376
	2225025	M22	2,5	63	18 x 14,5	18	22	140	25	4	19,5	DIN376
	2430025	M24	3	66	18 x 14,5	18	24	160	28	4	21	DIN376
	0405025	MF4	0,5	20,5	2,8 x 2,1	2,8	4	63	7,5	3	3,5	DIN374
	0505025	MF5	0,5	24	3,5 x 2,7	3,5	5	70	8	3	4,5	DIN374
	0607525	MF6	0,75	29	4,5 x 3,4	4,5	6	80	8	3	5,3	DIN374
	0807525	MF8	0,75	34	6 x 4,9	6	8	80	10	3	7,3	DIN374
	0810025	MF8	1	34	6 x 4,9	6	8	90	10	3	7	DIN374
	1007525	MF10	0,75	38	7 x 5,5	7	10	90	14	3	9,3	DIN374
	1010025	MF10	1	38	7 x 5,5	7	10	90	14	3	9	DIN374
	1012525	MF10	1,25	38	7 x 5,5	7	10	100	14	3	8,8	DIN374
	1210025	MF12	1	48	9 x 7	9	12	100	14	3	11	DIN374
	1212525	MF12	1,25	48	9 x 7	9	12	100	14	3	10,8	DIN374
	1215025	MF12	1,5	48	9 x 7	9	12	100	14	3	10,5	DIN374
	1410025	MF14	1	48	11 x 9	11	14	100	18	3	13	DIN374
	1415025	MF14	1,5	48	11 x 9	11	14	100	18	3	12,5	DIN374
	1610025	MF16	1	52	12 x 9	12	16	100	18	3	15	DIN374
	1615025	MF16	1,5	52	12 x 9	12	16	100	18	3	14,5	DIN374
	1815025	MF18	1,5	55	14 x 11	14	18	110	18	4	16,5	DIN374
	1820025	MF18	2	55	14 x 11	14	18	125	22	4	16	DIN374
	2015025	MF20	1,5	58	16 x 12	16	20	125	25	4	18,5	DIN374
	2215025	MF22	1,5	63	18 x 14,5	18	22	125	25	4	20,5	DIN374
	2415025	MF24	1,5	66	18 x 14,5	18	24	140	25	4	22,5	DIN374
	2420025	MF24	2	66	18 x 14,5	18	24	140	27	4	22	DIN374

● Обрабатываемые материалы

◎:Отлично ○:Хорошо

Класс	Углеродистая сталь			Легир. сталь	Закаленная и отпущенная сталь			Нержавеющая сталь	Инструментальная сталь	Литая сталь	Чугун	Чугун с шаровидным графитом	Медь	Латунь	Литая латунь	Бронза	Алюминиевый прокат	Отливка из легированного алюминия	Отливка из легированного магния	Отливка из легированного цинка	Титановый сплав	Никелевый сплав	Термоустойчивая пластмасса	Термопластик
DIN	~C25	C25 ~C45	C45~	CrMoS4	25~45 HRC	45~55 HRC	50~60 HRC	CrNi	X30W CrV9.3	GS	GG	GGG	Cu	17660	17660	CAC	AWxx	G-AlSi, GD-AlMg	MC	-	Ti	Ni	Бакелитовая эпоксифенольная смола	Нейлон-(винилхлорид)
JIS	~S25C	S25C ~S45C	S45C~	SCM				SUS	SKD	SC	FC	FCD	Cu	Bs	BsC	CAC	Awxx	AC, ALDC	MC	ZDC	Ti	Ni		
	○	○	○	○	○			◎	○	○	○	◎						○			○	○	○	

SVQNM

Метчик с винтовыми канавками

DIN | SFT | HOMO | P(K) | C форма | M MF | 6H | HSSE

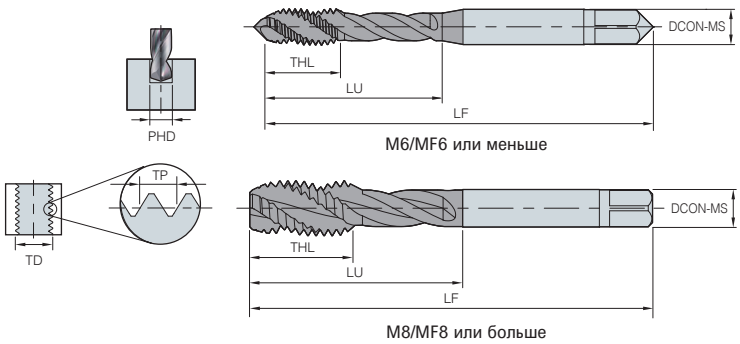

(мм)

Обозначение		TDZ	TP	LU	CZC-MS	DCON-MS	TD	LF	THL	NOF	PHD	BSG
SVQNM	0204025	M2	0,4	13,5	2,8 x 2,1	2,8	2	45	8	3	1,6	DIN371
	025045025	M2.5	0,45	15	2,8 x 2,1	2,8	2,5	50	9	3	2,1	DIN371
	0305025	M3	0,5	17	3,5 x 2,7	3,5	3	56	6	3	2,5	DIN371
	0407025	M4	0,7	20,5	4,5 x 3,4	4,5	4	63	7,5	3	3,3	DIN371
	0508025	M5	0,8	25	6 x 4,9	6	5	70	9	3	4,2	DIN371
	0610025	M6	1	26	6 x 4,9	6	6	80	11	3	5	DIN371
	0812525	M8	1,25	34	8 x 6,2	8	8	90	13	3	6,8	DIN371
	1015025	M10	1,5	38	10 x 8	10	10	100	16	3	8,5	DIN371
	1217525	M12	1,75	40	9 x 7	9	12	110	18	3	10,2	DIN376
	1420025	M14	2	45	11 x 9	11	14	110	20	4	12	DIN376
	1620025	M16	2	52	12 x 9	12	16	110	20	4	14	DIN376
	1825025	M18	2,5	55	14 x 11	14	18	125	22	4	15,5	DIN376
	2025025	M20	2,5	58	16 x 12	16	20	140	25	4	17,5	DIN376
	2225025	M22	2,5	63	18 x 14,5	18	22	140	25	4	19,5	DIN376
	2430025	M24	3	66	18 x 14,5	18	24	160	28	4	21	DIN376
	0405025	MF4	0,5	20,5	2,8 x 2,1	2,8	4	63	7,5	3	3,5	DIN374
	0505025	MF5	0,5	24	3,5 x 2,7	3,5	5	70	8	3	4,5	DIN374
	0607525	MF6	0,75	29	4,5 x 3,4	4,5	6	80	8	3	5,3	DIN374
	0807525	MF8	0,75	34	6 x 4,9	6	8	80	10	3	7,3	DIN374
	0810025	MF8	1	34	6 x 4,9	6	8	90	10	3	7	DIN374
	1007525	MF10	0,75	38	7 x 5,5	7	10	90	14	3	9,3	DIN374
	1010025	MF10	1	38	7 x 5,5	7	10	90	14	3	9	DIN374
	1012525	MF10	1,25	38	7 x 5,5	7	10	100	14	3	8,8	DIN374
	1210025	MF12	1	48	9 x 7	9	12	100	14	3	11	DIN374
	1212525	MF12	1,25	48	9 x 7	9	12	100	14	3	10,8	DIN374
	1215025	MF12	1,5	48	9 x 7	9	12	100	14	3	10,5	DIN374
	1410025	MF14	1	48	11 x 9	11	14	100	18	3	13	DIN374
	1415025	MF14	1,5	48	11 x 9	11	14	100	18	3	12,5	DIN374
	1610025	MF16	1	52	12 x 9	12	16	100	18	3	15	DIN374
	1615025	MF16	1,5	52	12 x 9	12	16	100	18	3	14,5	DIN374
	1815025	MF18	1,5	55	14 x 11	14	18	110	18	4	16,5	DIN374
	1820025	MF18	2	55	14 x 11	14	18	125	22	4	16	DIN374
	2015025	MF20	1,5	58	16 x 12	16	20	125	25	4	18,5	DIN374
	2215025	MF22	1,5	63	18 x 14,5	18	22	125	25	4	20,5	DIN374
	2415025	MF24	1,5	66	18 x 14,5	18	24	140	25	4	22,5	DIN374
	2420025	MF24	2	66	18 x 14,5	18	24	140	27	4	22	DIN374

• Применимый ассортимент заготовок

◎:Отлично ○:Хорошо

Класс	Углеродистая сталь			Легированная сталь	Закаленная и отпущенная сталь			Нержавеющая сталь	Инструментальная сталь	Литая сталь	Чугун	Чугун с шаровидным графитом	Медь	Латунь	Литая латунь	Бронза	Алюминиевый прокат	Отливка из легированного алюминия	Отливка из легированного магния	Отливка из легированного цинка	Титановый сплав	Никелевый сплав	Термоуадочная пластмасса	Термопластик
DIN	~C25	C25 ~C45	C45~	CrMoS4	25~45 HRC	45~55 HRC	50~60 HRC	CrNi	X30W CrV9.3	GS	GG	GGG	Cu	17660	17660	CAC	AWxx	G-AlSi, GD-AlMg	MC	-	Ti	Ni	Баке-литовая эпокси-фенольная смола	Найлон ви-нилхло-рид
JIS	~S25C	S25C ~S45C	S45C~	SCM				SUS	SKD	SC	FC	FCD	Cu	Bs	BsC	CAC	Awxx	AC, ALDC	MC	ZDC	Ti	Ni		
	◎	◎	◎	◎	○					◎	○	○						◎						

SVQOM

Метчик с винтовыми канавками

DIN | SFT | Зеркальный блеск | N | C форма | M MF | 6H | HSSE

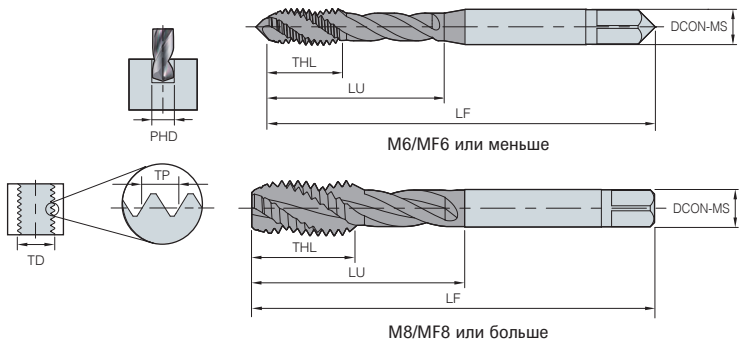

(мм)

Обозначение		TDZ	TP	LU	CZC-MS	DCON-MS	TD	LF	THL	NOF	PHD	BSG
SVQOM	0204025	M2	0,4	13,5	2,8 x 2,1	2,8	2	45	8	3	1,6	DIN371
	025045025	M2.5	0,45	15	2,8 x 2,1	2,8	2,5	50	9	3	2,1	DIN371
	0305025	M3	0,5	17	3,5 x 2,7	3,5	3	56	6	3	2,5	DIN371
	0407025	M4	0,7	20,5	4,5 x 3,4	4,5	4	63	7,5	3	3,3	DIN371
	0508025	M5	0,8	25	6 x 4,9	6	5	70	9	3	4,2	DIN371
	0610025	M6	1	26	6 x 4,9	6	6	80	11	3	5	DIN371
	0812525	M8	1,25	34	8 x 6,2	8	8	90	13	3	6,8	DIN371
	1015025	M10	1,5	38	10 x 8	10	10	100	16	3	8,5	DIN371
	1217525	M12	1,75	40	9 x 7	9	12	110	18	3	10,2	DIN376
	1420025	M14	2	45	11 x 9	11	14	110	20	4	12	DIN376
	1620025	M16	2	52	12 x 9	12	16	110	20	4	14	DIN376
	1825025	M18	2,5	55	14 x 11	14	18	125	22	4	15,5	DIN376
	2025025	M20	2,5	58	16 x 12	16	20	140	25	4	17,5	DIN376
	2225025	M22	2,5	63	18 x 14,5	18	22	140	25	4	19,5	DIN376
	2430025	M24	3	66	18 x 14,5	18	24	160	28	4	21	DIN376
	0405025	MF4	0,5	20,5	2,8 x 2,1	2,8	4	63	7,5	3	3,5	DIN374
	0505025	MF5	0,5	24	3,5 x 2,7	3,5	5	70	8	3	4,5	DIN374
	0607525	MF6	0,75	29	4,5 x 3,4	4,5	6	80	8	3	5,3	DIN374
	0807525	MF8	0,75	34	6 x 4,9	6	8	80	10	3	7,3	DIN374
	0810025	MF8	1	34	6 x 4,9	6	8	90	10	3	7	DIN374
	1007525	MF10	0,75	38	7 x 5,5	7	10	90	14	3	9,3	DIN374
	1010025	MF10	1	38	7 x 5,5	7	10	90	14	3	9	DIN374
	1012525	MF10	1,25	38	7 x 5,5	7	10	100	14	3	8,8	DIN374
	1210025	MF12	1	48	9 x 7	9	12	100	14	3	11	DIN374
	1212525	MF12	1,25	48	9 x 7	9	12	100	14	3	10,8	DIN374
	1215025	MF12	1,5	48	9 x 7	9	12	100	14	3	10,5	DIN374
	1410025	MF14	1	48	11 x 9	11	14	100	18	3	13	DIN374
	1415025	MF14	1,5	48	11 x 9	11	14	100	18	3	12,5	DIN374
	1610025	MF16	1	52	12 x 9	12	16	100	18	3	15	DIN374
	1615025	MF16	1,5	52	12 x 9	12	16	100	18	3	14,5	DIN374
	1815025	MF18	1,5	55	14 x 11	14	18	110	18	4	16,5	DIN374
	1820025	MF18	2	55	14 x 11	14	18	125	22	4	16	DIN374
	2015025	MF20	1,5	58	16 x 12	16	20	125	25	4	18,5	DIN374
	2215025	MF22	1,5	63	18 x 14,5	18	22	125	25	4	20,5	DIN374
	2415025	MF24	1,5	66	18 x 14,5	18	24	140	25	4	22,5	DIN374
	2420025	MF24	2	66	18 x 14,5	18	24	140	27	4	22	DIN374

● Обрабатываемые материалы

◎:Отлично ○:Хорошо

Класс	Углеродистая сталь			Легированная сталь	Закаленная и отпущенная сталь			Нержавеющая сталь	Инструментальная сталь	Литая сталь	Чугун	Чугун с шаровидным графитом	Медь	Латунь	Литая латунь	Бронза	Алюминиевый прокат	Отливка из легированного алюминия	Отливка из легированного магния	Отливка из легированного цинка	Титановый сплав	Никелевый сплав	Термоустойчивая пластмасса	Термопластик
DIN	~C25	C25 ~C45	C45~	CrMoS4	25~45 HRC	45~55 HRC	50~60 HRC	CrNi	X30W CrV9.3	GS	GG	GGG	Cu	17660	17660	CAC	AWxx	G-AlSi, GD-AlMg	MC	-	Ti	Ni	Бакелитовая эпоксифенольная смола	Найлон винилхлорид
JIS	~S25C	S25C ~S45C	S45C~	SCM				SUS	SKD	SC	FC	FCD	Cu	Bs	BsC	CAC	Awxx	AC, ALDC	MC	ZDC	Ti	Ni		
													◎	◎	◎	◎	◎	◎	○	○			◎	

SVDAM

Метчик с винтовыми канавками на заходной части

DIN | SPT | TiAlN | P(K) | B форма | M MF | 6H | HSSE

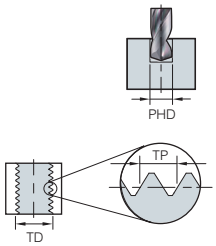

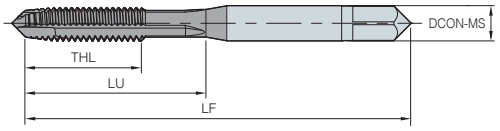

M10/MF10 или меньше

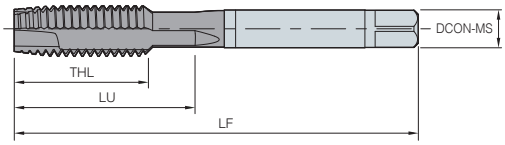

M12/MF12 или больше

(мм)

Обозначение		TDZ	TP	LU	CZC-MS	DCON-MS	TD	LF	THL	NOF	PHD	BSG
SVDAM	0204050	M2	0,4	13,5	2,8 x 2,1	2,8	2	45	8	3	1,6	DIN371
	022045050	M2.2	0,45	15	2,8 x 2,1	2,8	2,2	45	9	3	1,8	DIN371
	025045050	M2.5	0,45	15	2,8 x 2,1	2,8	2,5	50	9	3	2,1	DIN371
	0305050	M3	0,5	18	3,5 x 2,7	3,5	3	56	11	3	2,5	DIN371
	03506050	M3.5	0,6	20	4 x 3	4	3,5	56	13	3	2,9	DIN371
	0407050	M4	0,7	21	4,5 x 3,4	4,5	4	63	13	3	3,3	DIN371
	0508050	M5	0,8	25	6 x 4,9	6	5	70	16	3	4,2	DIN371
	0610050	M6	1	30	6 x 4,9	6	6	80	19	3	5	DIN371
	0812550	M8	1,25	35	8 x 6,2	8	8	90	22	3	6,8	DIN371
	1015050	M10	1,5	39	10 x 8	10	10	100	24	3	8,5	DIN371
	1217550	M12	1,75	40	9 x 7	9	12	110	29	3	10,2	DIN376
	1420050	M14	2	45	11 x 9	11	14	110	30	3	12	DIN376
	1620050	M16	2	52	12 x 9	12	16	110	32	3	14	DIN376
	1825050	M18	2,5	55	14 x 11	14	18	125	34	3	15,5	DIN376
	2025050	M20	2,5	58	16 x 12	16	20	140	34	4	17,5	DIN376
	2225050	M22	2,5	63	18 x 14,5	18	22	140	34	4	19,5	DIN376
	2430050	M24	3	66	18 x 14,5	18	24	160	38	4	21	DIN376
	0405050	MF4	0,5	18	2,8 x 2,1	2,8	4	63	10	3	3,5	DIN374
	0505050	MF5	0,5	25	3,5 x 2,7	3,5	5	70	12	3	4,5	DIN374
	0507550	MF5	0,75	25	3,5 x 2,7	3,5	5	70	12	3	4,8	DIN374
	0605050	MF6	0,5	25	4,5 x 3,4	4,5	6	80	14	3	5,5	DIN374
	0607550	MF6	0,75	25	4,5 x 3,4	4,5	6	80	14	3	5,3	DIN374
	0807550	MF8	0,75	35	6 x 4,9	6	8	80	19	3	7,3	DIN374
	0810050	MF8	1	35	6 x 4,9	6	8	90	22	3	7	DIN374
	1007550	MF10	0,75	39	7 x 5,5	7	10	90	20	3	9,3	DIN374
	1010050	MF10	1	39	7 x 5,5	7	10	90	20	3	9	DIN374
	1012550	MF10	1,25	39	7 x 5,5	7	10	100	24	3	8,8	DIN374
	1210050	MF12	1	48	9 x 7	9	12	100	22	3	11	DIN374
	1212550	MF12	1,25	48	9 x 7	9	12	100	22	3	10,8	DIN374
	1215050	MF12	1,5	48	9 x 7	9	12	100	22	3	10,5	DIN374
	1410050	MF14	1	48	11 x 9	11	14	100	22	3	13	DIN374
	1412550	MF14	1,25	48	11 x 9	11	14	100	22	3	12,8	DIN374
	1415050	MF14	1,5	48	11 x 9	11	14	100	22	3	12,5	DIN374
	1610050	MF16	1	52	12 x 9	12	16	100	22	3	15	DIN374
	1612550	MF16	1,25	52	12 x 9	12	16	100	22	3	14,8	DIN374
	1615050	MF16	1,5	52	12 x 9	12	16	100	22	3	14,5	DIN374
	1815050	MF18	1,5	55	14 x 11	14	18	110	25	4	16,5	DIN374
	1820050	MF18	2	55	14 x 11	14	18	125	34	4	16	DIN374
	2015050	MF20	1,5	58	16 x 12	16	20	125	25	4	18,5	DIN374
	2020050	MF20	2	58	16 x 12	16	20	140	34	4	18	DIN374
	2215050	MF22	1,5	63	18 x 14,5	18	22	125	25	4	20,5	DIN374
	2415050	MF24	1,5	66	18 x 14,5	18	24	140	28	4	22,5	DIN374
	2420050	MF24	2	66	18 x 14,5	18	24	140	28	4	22	DIN374

● Обрабатываемые материалы

◎:Отлично ○:Хорошо

Класс	Углеродистая сталь			Легированная сталь	Закаленная и отпущенная сталь			Нержавеющая сталь	Инструментальная сталь	Литая сталь	Чугун	Чугун с шаровидным графитом	Медь	Латунь	Литая латунь	Бронза	Алюминиевый прокат	Отливка из легированного алюминия	Отливка из легированного магния	Отливка из легированного цинка	Титановый сплав	Никелевый сплав	Термоусадочная пластмасса	Термопластик
DIN	~C25	C25 ~C45	C45~	CrMoS4	25~45 HRC	45~55 HRC	50~60 HRC	CrNi	X30W CrV9.3	GS	GG	GGG	Cu	17660	17660	CAC	AWxx	G-AlSi, GD-AlMg	MC	-	Ti	Ni	Бакелитовая эпоксифенольная смола	Найлон винилхлорид
JIS	~S25C	S25C ~S45C	S45C~	SCM				SUS	SKD	SC	FC	FCD	Cu	Bs	BsC	CAC	Awxx	AC, ALDC	MC	ZDC	Ti	Ni		
	◎	◎	◎	◎	○					◎	○	○						◎						

SVDNM

Метчик с винтовыми канавками на заходной части

DIN | SPT | Нитрид | M(H) | B форма | M MF | 6H | HSSE

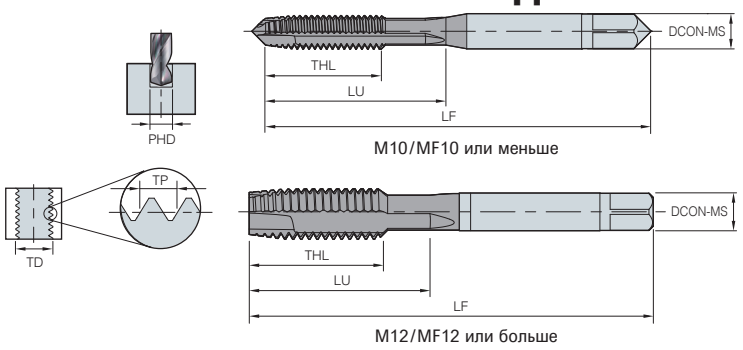

(мм)

Обозначение		TDZ	TP	LU	CZC-MS	DCON-MS	TD	LF	THL	NOF	PHD	BSG
SVDNM	0204050	M2	0,4	13,5	2,8 x 2,1	2,8	2	45	8	3	1,6	DIN371
	025045050	M2.5	0,45	15	2,8 x 2,1	2,8	2,5	50	9	3	2,1	DIN371
	0305050	M3	0,5	18	3,5 x 2,7	3,5	3	56	11	3	2,5	DIN371
	0407050	M4	0,7	21	4,5 x 3,4	4,5	4	63	13	3	3,3	DIN371
	0508050	M5	0,8	25	6 x 4,9	6	5	70	16	3	4,2	DIN371
	0610050	M6	1	30	6 x 4,9	6	6	80	19	3	5	DIN371
	0812550	M8	1,25	35	8 x 6,2	8	8	90	22	3	6,8	DIN371
	1015050	M10	1,5	39	10 x 8	10	10	100	24	3	8,5	DIN371
	1217550	M12	1,75	40	9 x 7	9	12	110	29	3	10,2	DIN376
	1420050	M14	2	45	11 x 9	11	14	110	30	3	12	DIN376
	1620050	M16	2	52	12 x 9	12	16	110	32	3	14	DIN376
	1825050	M18	2,5	55	14 x 11	14	18	125	34	3	15,5	DIN376
	2025050	M20	2,5	58	16 x 12	16	20	140	34	4	17,5	DIN376
	2225050	M22	2,5	63	18 x 14,5	18	22	140	34	4	19,5	DIN376
	2430050	M24	3	66	18 x 14,5	18	24	160	38	4	21	DIN376
	0405050	MF4	0,5	18	2,8 x 2,1	2,8	4	63	10	3	3,5	DIN374
	0505050	MF5	0,5	25	3,5 x 2,7	3,5	5	70	12	3	4,5	DIN374
	0607550	MF6	0,75	25	4,5 x 3,4	4,5	6	80	14	3	5,3	DIN374
	0807550	MF8	0,75	35	6 x 4,9	6	8	80	19	3	7,3	DIN374
	0810050	MF8	1	35	6 x 4,9	6	8	90	22	3	7	DIN374
	1007550	MF10	0,75	39	7 x 5,5	7	10	90	20	3	9,3	DIN374
	1010050	MF10	1	39	7 x 5,5	7	10	90	20	3	9	DIN374
	1012550	MF10	1,25	39	7 x 5,5	7	10	100	24	3	8,8	DIN374
	1210050	MF12	1	48	9 x 7	9	12	100	22	3	11	DIN374
	1212550	MF12	1,25	48	9 x 7	9	12	100	22	3	10,8	DIN374
	1215050	MF12	1,5	48	9 x 7	9	12	100	22	3	10,5	DIN374
	1410050	MF14	1	48	11 x 9	11	14	100	22	3	13	DIN374
	1415050	MF14	1,5	48	11 x 9	11	14	100	22	3	12,5	DIN374
	1610050	MF16	1	52	12 x 9	12	16	100	22	3	15	DIN374
	1615050	MF16	1,5	52	12 x 9	12	16	100	22	3	14,5	DIN374
	1815050	MF18	1,5	55	14 x 11	14	18	110	25	4	16,5	DIN374
	1820050	MF18	2	55	14 x 11	14	18	125	34	4	16	DIN374
	2015050	MF20	1,5	58	16 x 12	16	20	125	25	4	18,5	DIN374
	2215050	MF22	1,5	63	18 x 14,5	18	22	125	25	4	20,5	DIN374
	2415050	MF24	1,5	66	18 x 14,5	18	24	140	28	4	22,5	DIN374
	2420050	MF24	2	66	18 x 14,5	18	24	140	28	4	22	DIN374

● Обрабатываемые материалы

◎:Отлично ○:Хорошо

Класс	Углеродистая сталь			Легированная сталь	Закаленная и отпущенная сталь			Нержавеющая сталь	Инструментальная сталь	Литая сталь	Чугун	Чугун с шаровидным графитом	Медь	Латунь	Литая латунь	Бронза	Алюминиевый прокат	Отливка из легированного алюминия	Отливка из легированного магния	Отливка из легированного цинка	Титановый сплав	Никелевый сплав	Термоустойчивая пластмасса	Термопластик
DIN	~C25	C25 ~C45	C45~	CrMoS4	25~45 HRC	45~55 HRC	50~60 HRC	CrNi	X30W CrV9.3	GS	GG	GGG	Cu	17660	17660	CAC	AWxx	G-AlSi, GD-AlMg	MC	-	Ti	Ni	Бакелитовая эпоксифенольная смола	Найлон винилхлорид
JIS	~S25C	S25C ~S45C	S45C~	SCM				SUS	SKD	SC	FC	FCD	Cu	Bs	BsC	CAC	Awxx	AC, ALDC	MC	ZDC	Ti	Ni		
	○	○	○	○	○			◎	○	○	○	◎						○			○	○	○	

SVDNM

Метчик с винтовыми канавками на заходной части

DIN | SPT | **НОМО** | P(K) | B форма | M MF | 6H | HSSE

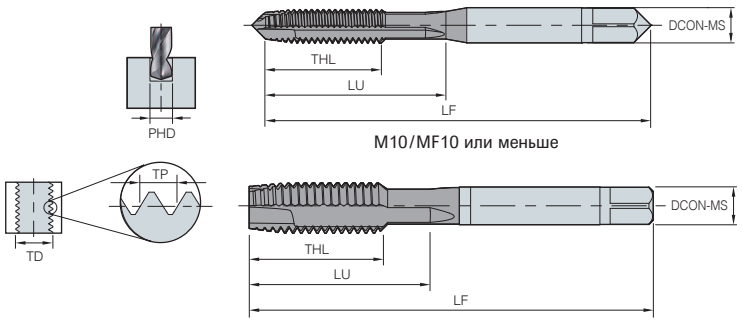

(мм)

Обозначение		TDZ	TP	LU	CZC-MS	DCON-MS	TD	LF	THL	NOF	PHD	BSG
SVDNM	0204050	M2	0,4	13,5	2,8 x 2,1	2,8	2	45	8	3	1,6	DIN371
	025045050	M2.5	0,45	15	2,8 x 2,1	2,8	2,5	50	9	3	2,1	DIN371
	0305050	M3	0,5	18	3,5 x 2,7	3,5	3	56	11	3	2,5	DIN371
	0407050	M4	0,7	21	4,5 x 3,4	4,5	4	63	13	3	3,3	DIN371
	0508050	M5	0,8	25	6 x 4,9	6	5	70	16	3	4,2	DIN371
	0610050	M6	1	30	6 x 4,9	6	6	80	19	3	5	DIN371
	0812550	M8	1,25	35	8 x 6,2	8	8	90	22	3	6,8	DIN371
	1015050	M10	1,5	39	10 x 8	10	10	100	24	3	8,5	DIN371
	1217550	M12	1,75	40	9 x 7	9	12	110	29	3	10,2	DIN376
	1420050	M14	2	45	11 x 9	11	14	110	30	3	12	DIN376
	1620050	M16	2	52	12 x 9	12	16	110	32	3	14	DIN376
	1825050	M18	2,5	55	14 x 11	14	18	125	34	3	15,5	DIN376
	2025050	M20	2,5	58	16 x 12	16	20	140	34	4	17,5	DIN376
	2225050	M22	2,5	63	18 x 14,5	18	22	140	34	4	19,5	DIN376
	2430050	M24	3	66	18 x 14,5	18	24	160	38	4	21	DIN376
	0405050	MF4	0,5	18	2,8 x 2,1	2,8	4	63	10	3	3,5	DIN374
	0505050	MF5	0,5	25	3,5 x 2,7	3,5	5	70	12	3	4,5	DIN374
	0607550	MF6	0,75	25	4,5 x 3,4	4,5	6	80	14	3	5,3	DIN374
	0807550	MF8	0,75	35	6 x 4,9	6	8	80	19	3	7,3	DIN374
	0810050	MF8	1	35	6 x 4,9	6	8	90	22	3	7	DIN374
	1007550	MF10	0,75	39	7 x 5,5	7	10	90	20	3	9,3	DIN374
	1010050	MF10	1	39	7 x 5,5	7	10	90	20	3	9	DIN374
	1012550	MF10	1,25	39	7 x 5,5	7	10	100	24	3	8,8	DIN374
	1210050	MF12	1	48	9 x 7	9	12	100	22	3	11	DIN374
	1212550	MF12	1,25	48	9 x 7	9	12	100	22	3	10,8	DIN374
	1215050	MF12	1,5	48	9 x 7	9	12	100	22	3	10,5	DIN374
	1410050	MF14	1	48	11 x 9	11	14	100	22	3	13	DIN374
	1415050	MF14	1,5	48	11 x 9	11	14	100	22	3	12,5	DIN374
	1610050	MF16	1	52	12 x 9	12	16	100	22	3	15	DIN374
	1615050	MF16	1,5	52	12 x 9	12	16	100	22	3	14,5	DIN374
	1815050	MF18	1,5	55	14 x 11	14	18	110	25	4	16,5	DIN374
	1820050	MF18	2	55	14 x 11	14	18	125	34	4	16	DIN374
	2015050	MF20	1,5	58	16 x 12	16	20	125	25	4	18,5	DIN374
	2215050	MF22	1,5	63	18 x 14,5	18	22	125	25	4	20,5	DIN374
	2415050	MF24	1,5	66	18 x 14,5	18	24	140	28	4	22,5	DIN374
	2420050	MF24	2	66	18 x 14,5	18	24	140	28	4	22	DIN374

● Обрабатываемые материалы

◎:Отлично ○:Хорошо

Класс	Углеродистая сталь			Легированная сталь	Закаленная и отпущенная сталь			Нержавеющая сталь	Инструментальная сталь	Литая сталь	Чугун	Чугун с шаровидным графитом	Медь	Латунь	Литая латунь	Бронза	Алюминиевый прокат	Отливка из легированного алюминия	Отливка из легированного магния	Отливка из легированного цинка	Титановый сплав	Никелевый сплав	Термоусадочная пластмасса	Термопластик
DIN	~C25	C25 ~C45	C45~	CrMoS4	25~45 HRC	45~55 HRC	50~60 HRC	CrNi	X30W CrV9.3	GS	GG	GGG	Cu	17660	17660	CAC	AWxx	G-AlSi, GD-AlMg	MC	-	Ti	Ni	Бакелитовая эпоксифенольная смола	Найлон винилхлорид
JIS	~S25C	S25C ~S45C	S45C~	SCM				SUS	SKD	SC	FC	FCD	Cu	Bs	BsC	CAC	Awxx	AC, ALDC	MC	ZDC	Ti	Ni		
	◎	◎	◎	◎	○					◎	○	○						◎						

SVDOM

Метчик с винтовыми канавками на заходной части

DIN | SPT | Зеркальный блеск | N | B форма | M MF | 6H | HSSE

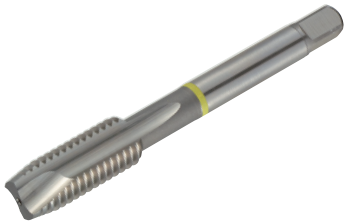

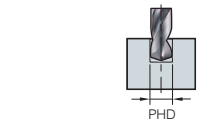

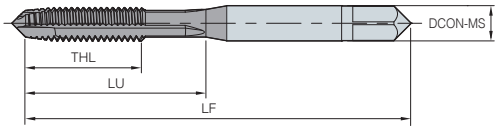

M10/MF10 или меньше

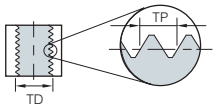

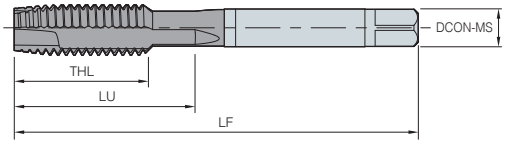

M12/MF12 или больше

(мм)

Обозначение		TDZ	TP	LU	CZC-MS	DCON-MS	TD	LF	THL	NOF	PHD	BSG
SVDOM	0204050	M2	0,4	13,5	2,8 x 2,1	2,8	2	45	8	3	1,6	DIN371
	025045050	M2.5	0,45	15	2,8 x 2,1	2,8	2,5	50	9	3	2,1	DIN371
	0305050	M3	0,5	18	3,5 x 2,7	3,5	3	56	11	3	2,5	DIN371
	0407050	M4	0,7	21	4,5 x 3,4	4,5	4	63	13	3	3,3	DIN371
	0508050	M5	0,8	25	6 x 4,9	6	5	70	16	3	4,2	DIN371
	0610050	M6	1	30	6 x 4,9	6	6	80	19	3	5	DIN371
	0812550	M8	1,25	35	8 x 6,2	8	8	90	22	3	6,8	DIN371
	1015050	M10	1,5	39	10 x 8	10	10	100	24	3	8,5	DIN371
	1217550	M12	1,75	40	9 x 7	9	12	110	29	3	10,2	DIN376
	1420050	M14	2	45	11 x 9	11	14	110	30	3	12	DIN376
	1620050	M16	2	52	12 x 9	12	16	110	32	3	14	DIN376
	1825050	M18	2,5	55	14 x 11	14	18	125	34	3	15,5	DIN376
	2025050	M20	2,5	58	16 x 12	16	20	140	34	4	17,5	DIN376
	2225050	M22	2,5	63	18 x 14,5	18	22	140	34	4	19,5	DIN376
	2430050	M24	3	66	18 x 14,5	18	24	160	38	4	21	DIN376
	0405050	MF4	0,5	18	2,8 x 2,1	2,8	4	63	10	3	3,5	DIN374
	0505050	MF5	0,5	25	3,5 x 2,7	3,5	5	70	12	3	4,5	DIN374
	0607550	MF6	0,75	25	4,5 x 3,4	4,5	6	80	14	3	5,3	DIN374
	0807550	MF8	0,75	35	6 x 4,9	6	8	80	19	3	7,3	DIN374
	0810050	MF8	1	35	6 x 4,9	6	8	90	22	3	7	DIN374
	1007550	MF10	0,75	39	7 x 5,5	7	10	90	20	3	9,3	DIN374
	1010050	MF10	1	39	7 x 5,5	7	10	90	20	3	9	DIN374
	1012550	MF10	1,25	39	7 x 5,5	7	10	100	24	3	8,8	DIN374
	1210050	MF12	1	48	9 x 7	9	12	100	22	3	11	DIN374
	1212550	MF12	1,25	48	9 x 7	9	12	100	22	3	10,8	DIN374
	1215050	MF12	1,5	48	9 x 7	9	12	100	22	3	10,5	DIN374
	1410050	MF14	1	48	11 x 9	11	14	100	22	3	13	DIN374
	1415050	MF14	1,5	48	11 x 9	11	14	100	22	3	12,5	DIN374
	1610050	MF16	1	52	12 x 9	12	16	100	22	3	15	DIN374
	1615050	MF16	1,5	52	12 x 9	12	16	100	22	3	14,5	DIN374
	1815050	MF18	1,5	55	14 x 11	14	18	110	25	4	16,5	DIN374
	1820050	MF18	2	55	14 x 11	14	18	125	34	4	16	DIN374
	2015050	MF20	1,5	58	16 x 12	16	20	125	25	4	18,5	DIN374
	2215050	MF22	1,5	63	18 x 14,5	18	22	125	25	4	20,5	DIN374
	2415050	MF24	1,5	66	18 x 14,5	18	24	140	28	4	22,5	DIN374
	2420050	MF24	2	66	18 x 14,5	18	24	140	28	4	22	DIN374

● Обрабатываемые материалы

◎:Отлично ○:Хорошо

Класс	Углеродистая сталь			Легированная сталь	Закаленная и отпущенная сталь			Нержавеющая сталь	Инструментальная сталь	Литая сталь	Чугун	Чугун с шаровидным графитом	Медь	Латунь	Литая латунь	Бронза	Алюминиевый прокат	Отливка из легированного алюминия	Отливка из легированного магния	Отливка из легированного цинка	Титановый сплав	Никелевый сплав	Термоустойчивая пластмасса	Термопластик
DIN	~C25	C25 ~C45	C45~	CrMoS4	25~45 HRC	45~55 HRC	50~60 HRC	CrNi	X30W CrV9.3	GS	GG	GGG	Cu	17660	17660	CAC	AWxx	G-AlSi, GD-AlMg	MC	-	Ti	Ni	Бакелитовая эпоксифенольная смола	Найлон винилхлорид
JIS	~S25C	S25C ~S45C	S45C~	SCM				SUS	SKD	SC	FC	FCD	Cu	Bs	BsC	CAC	Awxx	AC, ALDC	MC	ZDC	Ti	Ni		
													◎	◎	◎	◎	◎	◎	○	○			◎	

SVGAM

Метчик с прямыми канавками

DIN | STT | TiAlN | K | B/E форма | M MF | 6H | HSSE

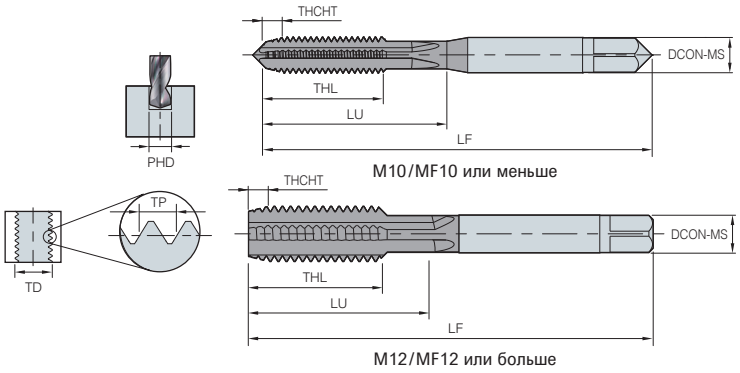

(мм)

Обозначение		TDZ	TP	LU	CZC-MS	DCON-MS	TD	LF	THL	NOF	PHD	BSG	THCHT
SVGAM	0305015	M3	0,5	18	3,5 x 2,7	3,5	3	56	11	3	2,5	DIN371	E
	0407015	M4	0,7	21	4,5 x 3,4	4,5	4	63	13	3	3,3	DIN371	E
	0508015	M5	0,8	25	6 x 4,9	6	5	70	15	3	4,2	DIN371	E
	0610015	M6	1	30	6 x 4,9	6	6	80	17	4	5	DIN371	E
	0812515	M8	1,25	35	8 x 6,2	8	8	90	20	4	6,8	DIN371	E
	1015015	M10	1,5	39	10 x 8	10	10	100	22	4	8,5	DIN371	E
	1217515	M12	1,75	40	9 x 7	9	12	110	24	4	10,2	DIN376	E
	1420015	M14	2	45	11 x 9	11	14	110	26	4	12	DIN376	E
	1620015	M16	2	52	12 x 9	12	16	110	27	4	14	DIN376	E
	1825015	M18	2,5	55	14 x 11	14	18	125	30	4	15,5	DIN376	E
	2025015	M20	2,5	58	16 x 12	16	20	140	32	4	17,5	DIN376	E
	2225015	M22	2,5	63	18 x 14,5	18	22	140	32	4	19,5	DIN376	E
	2430015	M24	3	66	18 x 14,5	18	24	160	34	4	21	DIN376	E
	0810015	MF8	1	35	6 x 4,9	6	8	90	17	4	7	DIN374	E
	1010015	MF10	1	39	7 x 5,5	7	10	90	18	4	9	DIN374	E
	1012515	MF10	1,25	39	7 x 5,5	7	10	100	22	4	8,8	DIN374	E
	1210015	MF12	1	48	9 x 7	9	12	100	18	4	11	DIN374	E
	1212515	MF12	1,25	48	9 x 7	9	12	100	22	4	10,8	DIN374	E
	1215015	MF12	1,5	48	9 x 7	9	12	100	22	4	10,5	DIN374	E
	1415015	MF14	1,5	48	11 x 9	11	14	100	22	4	12,5	DIN374	E
	1615015	MF16	1,5	52	12 x 9	12	16	100	22	4	14,5	DIN374	E
	1815015	MF18	1,5	55	14 x 11	14	18	110	25	4	16,5	DIN374	E
	2015015	MF20	1,5	58	16 x 12	16	20	125	25	4	18,5	DIN374	E
	2215015	MF22	1,5	63	18 x 14,5	18	22	125	25	4	20,5	DIN374	E
	2415015	MF24	1,5	66	18 x 14,5	18	24	140	27	4	22,5	DIN374	E
	2420015	MF24	2	66	18 x 14,5	18	24	140	27	4	22	DIN374	E
	0305050	M3	0,5	18	3,5 x 2,7	3,5	3	56	11	3	2,5	DIN371	B
	0407050	M4	0,7	21	4,5 x 3,4	4,5	4	63	13	3	3,3	DIN371	B
	0508050	M5	0,8	25	6 x 4,9	6	5	70	15	3	4,2	DIN371	B
	0610050	M6	1	30	6 x 4,9	6	6	80	17	4	5	DIN371	B
	0812550	M8	1,25	35	8 x 6,2	8	8	90	20	4	6,8	DIN371	B
	1015050	M10	1,5	39	10 x 8	10	10	100	22	4	8,5	DIN371	B
	1217550	M12	1,75	40	9 x 7	9	12	110	24	4	10,2	DIN376	B
	1420050	M14	2	45	11 x 9	11	14	110	26	4	12	DIN376	B
	1620050	M16	2	52	12 x 9	12	16	110	27	4	14	DIN376	B
	1825050	M18	2,5	55	14 x 11	14	18	125	30	4	15,5	DIN376	B
	2025050	M20	2,5	58	16 x 12	16	20	140	32	4	17,5	DIN376	B
	2225050	M22	2,5	63	18 x 14,5	18	22	140	32	4	19,5	DIN376	B
	2430050	M24	3	66	18 x 14,5	18	24	160	34	4	21	DIN376	B
	0810050	MF8	1	35	6 x 4,9	6	8	90	17	4	7	DIN374	B
	1010050	MF10	1	39	7 x 5,5	7	10	90	18	4	9	DIN374	B
	1012550	MF10	1,25	39	7 x 5,5	7	10	100	22	4	8,8	DIN374	B
	1210050	MF12	1	48	9 x 7	9	12	100	18	4	11	DIN374	B
	1212550	MF12	1,25	48	9 x 7	9	12	100	22	4	10,8	DIN374	B
	1215050	MF12	1,5	48	9 x 7	9	12	100	22	4	10,5	DIN374	B
	1415050	MF14	1,5	48	11 x 9	11	14	100	22	4	12,5	DIN374	B
	1615050	MF16	1,5	52	12 x 9	12	16	100	22	4	14,5	DIN374	B
	1815050	MF18	1,5	55	14 x 11	14	18	110	25	4	16,5	DIN374	B
	2015050	MF20	1,5	58	16 x 12	16	20	125	25	4	18,5	DIN374	B
	2215050	MF22	1,5	63	18 x 14,5	18	22	125	25	4	20,5	DIN374	B
	2415050	MF24	1,5	66	18 x 14,5	18	24	140	27	4	22,5	DIN374	B
	2420050	MF24	2	66	18 x 14,5	18	24	140	27	4	22	DIN374	B

● Обрабатываемые материалы

◎:Отлично ○:Хорошо

Класс	Углеродистая сталь			Легированная сталь	Закаленная и отпущенная сталь			Нержавеющая сталь	Инструментальная сталь	Литая сталь	Чугун	Чугун с шаровидным графитом	Медь	Латунь	Литая латунь	Бронза	Алюминиевый прокат	Отливка из легированного алюминия	Отливка из легированного магния	Отливка из легированного цинка	Титановый сплав	Никелевый сплав	Термоустойчивая пластмасса	Термопластик
DIN	~C25	C25 ~C45	C45~	CrMoS4	25~45 HRC	45~55 HRC	50~60 HRC	CrNi	X30W CrV9.3	GS	GG	GGG	Cu	17660	17660	CAC	AWxx	G-AlSi, GD-AlMg	MC	-	Ti	Ni	Бакелитовая эпоксифенольная смола	Найлон винилхлорид
JIS	~S25C	S25C ~S45C	S45C~	SCM				SUS	SKD	SC	FC	FCD	Cu	Bs	BsC	CAC	Awxx	AC, ALDC	MC	ZDC	Ti	Ni		
						○					◎													

SVMOM

Раскатной метчик

DIN | RT | Зеркальный блеск | P(K) | C/B форма | M | 6HX | HSSE

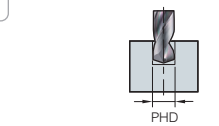

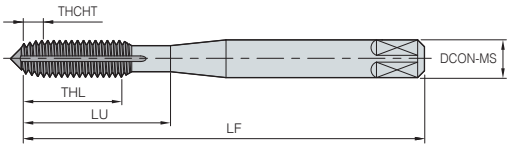

M6/MF6 или меньше

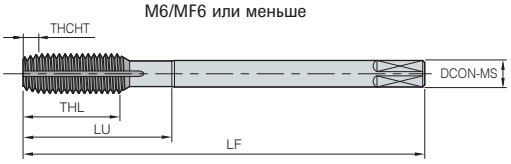

M8/MF8 или больше

(мм)

Обозначение		TDZ	TP	LU	CZC-MS	DCON-MS	TD	LF	THL	NOF	PHD		BSG	THCHT	Канавка для смазки
SVMOM	0305020S	M3	0,5	18	3,5 x 2,7	3,5	3	56	11	4	2,76	2,81	DIN	C	S
	0305020M	M3	0,5	18	3,5 x 2,7	3,5	3	56	11	4	2,76	2,81	DIN	C	M
	0407020S	M4	0,7	21	4,5 x 3,4	4,5	4	63	13	4	3,65	3,7	DIN	C	S
	0407020M	M4	0,7	21	4,5 x 3,4	4,5	4	63	13	4	3,65	3,7	DIN	C	M
	0508020S	M5	0,8	25	6 x 4,9	6	5	70	15	4	4,59	4,66	DIN	C	S
	0508020M	M5	0,8	25	6 x 4,9	6	5	70	15	4	4,59	4,66	DIN	C	M
	0610020S	M6	1	30	6 x 4,9	6	6	80	17	4	5,48	5,57	DIN	C	S
	0610020M	M6	1	30	6 x 4,9	6	6	80	17	4	5,48	5,57	DIN	C	M
	0810020S	M8	1	34	8 x 6,2	8	8	90	17	4	7,48	7,57	DIN	C	S
	0810020M	M8	1	34	8 x 6,2	8	8	90	17	4	7,48	7,57	DIN	C	M
	0812520S	M8	1,25	40	8 x 6,2	8	8	90	20	4	7,34	7,41	DIN	C	S
	0812520M	M8	1,25	40	8 x 6,2	8	8	90	20	4	7,34	7,41	DIN	C	M
	1010020S	M10	1	39	10 x 8	10	10	90	18	4	9,48	9,57	DIN	C	S
	1010020M	M10	1	39	10 x 8	10	10	90	18	4	9,48	9,57	DIN	C	M
	1012520S	M10	1,25	44	10 x 8	10	10	100	22	4	9,34	9,41	DIN	C	S
	1012520M	M10	1,25	44	10 x 8	10	10	100	22	4	9,34	9,41	DIN	C	M
	1015020S	M10	1,5	44	10 x 8	10	10	100	22	4	9,18	9,28	DIN	C	S
	1015020M	M10	1,5	44	10 x 8	10	10	100	22	4	9,18	9,28	DIN	C	M
	1210020S	M12	1	36	9 x 7	9	12	100	18	4	11,48	11,57	DIN	C	S
	1210020M	M12	1	36	9 x 7	9	12	100	18	4	11,48	11,57	DIN	C	M
	1212520S	M12	1,25	44	9 x 7	9	12	100	22	4	11,34	11,41	DIN	C	S
	1212520M	M12	1,25	44	9 x 7	9	12	100	22	4	11,34	11,41	DIN	C	M
	1215020S	M12	1,5	44	9 x 7	9	12	100	22	4	11,18	11,28	DIN	C	S
	1215020M	M12	1,5	44	9 x 7	9	12	100	22	4	11,18	11,28	DIN	C	M
	1217520S	M12	1,75	48	9 x 7	9	12	110	24	4	11,05	11,15	DIN	C	S
	1217520M	M12	1,75	48	9 x 7	9	12	110	24	4	11,05	11,15	DIN	C	M
	0305040M	M3	0,5	18	3,5 x 2,7	4	3,5	56	11	4	2,76	2,81	DIN	B	M
	0407040M	M4	0,7	21	4,5 x 3,4	5	4,5	63	13	4	3,65	3,7	DIN	B	M
	0508040M	M5	0,8	25	6 x 4,9	6	5	70	15	4	4,59	4,66	DIN	B	M
	0610040M	M6	1	30	6 x 4,9	6	6	80	17	4	5,48	5,57	DIN	B	M
	0810040M	M8	1	34	8 x 6,2	8	8	90	17	4	7,48	7,57	DIN	B	M
	0812540M	M8	1,25	40	8 x 6,2	8	8	90	20	4	7,34	7,41	DIN	B	M
	1010040M	M10	1	39	10 x 8	10	10	90	18	4	9,48	9,57	DIN	B	M
	1012540M	M10	1,25	44	10 x 8	10	10	100	22	4	9,34	9,41	DIN	B	M
	1015040M	M10	1,5	44	10 x 8	10	10	100	22	4	9,18	9,28	DIN	B	M
	1210040M	M12	1	36	9 x 7	9	12	100	18	4	11,48	11,57	DIN	B	M
	1212540M	M12	1,25	44	9 x 7	9	12	100	22	4	11,34	11,41	DIN	B	M
	1215040M	M12	1,5	44	9 x 7	9	12	100	22	4	11,18	11,28	DIN	B	M
	1217540M	M12	1,75	48	9 x 7	9	12	110	24	4	11,05	11,15	DIN	B	M

Смазочная канавка S: 1 канавка
Смазочная канавка M: 4 канавки

● Обрабатываемые материалы

◎:Отлично ○:Хорошо

Класс	Углеродистая сталь			Легированная сталь	Закаленная и отпущенная сталь			Нержавеющая сталь	Инструментальная сталь	Литая сталь	Чугун	Чугун с шаровидным графитом	Медь	Латунь	Литая латунь	Бронза	Алюминиевый прокат	Отливка из легированного алюминия	Отливка из легированного магния	Отливка из легированного цинка	Титановый сплав	Никелевый сплав	Термоусадочная пластмасса	Термопластик
DIN	~C25	C25 ~C45	C45~	CrMoS4	25~45 HRC	45~55 HRC	50~60 HRC	CrNi	X30W CrV9.3	GS	GG	GGG	Cu	17660	17660	CAC	AWxx	G-AlSi, GD-AlMg	MC	-	Ti	Ni	Бакелитовая эпоксифенольная смола	Нейлон-(винил-хлорид
JIS	~S25C	S25C ~S45C	S45C~	SCM				SUS	SKD	SC	FC	FCD	Cu	Bs	BsC	CAC	Awxx	AC, ALDC	MC	ZDC	Ti	Ni		
	○	○						○					○	○	○	○	○	○		○				

SVMTM

Раскатной метчик

DIN | RT | TiN | P(K) | C/B форма | M | 6HX | HSSE

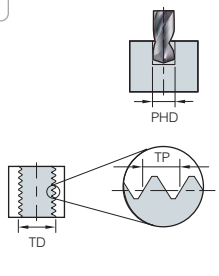

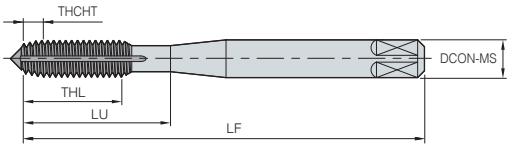

M6/MF6 или меньше

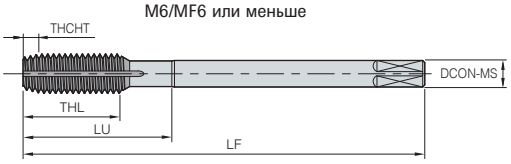

M8/MF8 или больше

(мм)

Обозначение		TDZ	TP	LU	CZC-MS	DCON-MS	TD	LF	THL	NOF	PHD		BSG	THCHT	Канавка для смазки
SVMTM	0305020S	M3	0,5	18	3,5 x 2,7	3,5	3	56	11	4	2,76	2,81	DIN	C	S
	0305020M	M3	0,5	18	3,5 x 2,7	3,5	3	56	11	4	2,76	2,81	DIN	C	M
	0407020S	M4	0,7	21	4,5 x 3,4	4,5	4	63	13	4	3,65	3,7	DIN	C	S
	0407020M	M4	0,7	21	4,5 x 3,4	4,5	4	63	13	4	3,65	3,7	DIN	C	M
	0508020S	M5	0,8	25	6 x 4,9	6	5	70	15	4	4,59	4,66	DIN	C	S
	0508020M	M5	0,8	25	6 x 4,9	6	5	70	15	4	4,59	4,66	DIN	C	M
	0610020S	M6	1	30	6 x 4,9	6	6	80	17	4	5,48	5,57	DIN	C	S
	0610020M	M6	1	30	6 x 4,9	6	6	80	17	4	5,48	5,57	DIN	C	M
	0810020S	M8	1	34	8 x 6,2	8	8	90	17	4	7,48	7,57	DIN	C	S
	0810020M	M8	1	34	8 x 6,2	8	8	90	17	4	7,48	7,57	DIN	C	M
	0812520S	M8	1,25	40	8 x 6,2	8	8	90	20	4	7,34	7,41	DIN	C	S
	0812520M	M8	1,25	40	8 x 6,2	8	8	90	20	4	7,34	7,41	DIN	C	M
	1010020S	M10	1	39	10 x 8	10	10	90	18	4	9,48	9,57	DIN	C	S
	1010020M	M10	1	39	10 x 8	10	10	90	18	4	9,48	9,57	DIN	C	M
	1012520S	M10	1,25	44	10 x 8	10	10	100	22	4	9,34	9,41	DIN	C	S
	1012520M	M10	1,25	44	10 x 8	10	10	100	22	4	9,34	9,41	DIN	C	M
	1015020S	M10	1,5	44	10 x 8	10	10	100	22	4	9,18	9,28	DIN	C	S
	1015020M	M10	1,5	44	10 x 8	10	10	100	22	4	9,18	9,28	DIN	C	M
	1210020S	M12	1	36	9 x 7	9	12	100	18	4	11,48	11,57	DIN	C	S
	1210020M	M12	1	36	9 x 7	9	12	100	18	4	11,48	11,57	DIN	C	M
	1212520S	M12	1,25	44	9 x 7	9	12	100	22	4	11,34	11,41	DIN	C	S
	1212520M	M12	1,25	44	9 x 7	9	12	100	22	4	11,34	11,41	DIN	C	M
	1215020S	M12	1,5	44	9 x 7	9	12	100	22	4	11,18	11,28	DIN	C	S
	1215020M	M12	1,5	44	9 x 7	9	12	100	22	4	11,18	11,28	DIN	C	M
	1217520S	M12	1,75	48	9 x 7	9	12	110	24	4	11,05	11,15	DIN	C	S
	1217520M	M12	1,75	48	9 x 7	9	12	110	24	4	11,05	11,15	DIN	C	M
	0305040M	M3	0,5	18	3,5 x 2,7	4	3,5	56	11	4	2,76	2,81	DIN	B	M
	0407040M	M4	0,7	21	4,5 x 3,4	5	4,5	63	13	4	3,65	3,7	DIN	B	M
	0508040M	M5	0,8	25	6 x 4,9	6	5	70	15	4	4,59	4,66	DIN	B	M
	0610040M	M6	1	30	6 x 4,9	6	6	80	17	4	5,48	5,57	DIN	B	M
	0810040M	M8	1	34	8 x 6,2	8	8	90	17	4	7,48	7,57	DIN	B	M
	0812540M	M8	1,25	40	8 x 6,2	8	8	90	20	4	7,34	7,41	DIN	B	M
	1010040M	M10	1	39	10 x 8	10	10	90	18	4	9,48	9,57	DIN	B	M
	1012540M	M10	1,25	44	10 x 8	10	10	100	22	4	9,34	9,41	DIN	B	M
	1015040M	M10	1,5	44	10 x 8	10	10	100	22	4	9,18	9,28	DIN	B	M
	1210040M	M12	1	36	9 x 7	9	12	100	18	4	11,48	11,57	DIN	B	M
	1212540M	M12	1,25	44	9 x 7	9	12	100	22	4	11,34	11,41	DIN	B	M
	1215040M	M12	1,5	44	9 x 7	9	12	100	22	4	11,18	11,28	DIN	B	M
	1217540M	M12	1,75	48	9 x 7	9	12	110	24	4	11,05	11,15	DIN	B	M

Смазочная канавка S: 1 канавка
Смазочная канавка M: 4 канавки

● Обрабатываемые материалы

◎:Отлично ○:Хорошо

Класс	Углеродистая сталь			Легированная сталь	Закаленная и отпущенная сталь			Нержавеющая сталь	Инструментальная сталь	Литая сталь	Чугун	Чугун с шаровидным графитом	Медь	Латунь	Литая латунь	Бронза	Алюминиевый прокат	Отливка из легированного алюминия	Отливка из легированного магния	Отливка из легированного цинка	Титановый сплав	Никелевый сплав	Термоустойчивая пластмасса	Термопластик
DIN	~C25	C25 ~C45	C45~	CrMoS4	25~45 HRC	45~55 HRC	50~60 HRC	CrNi	X30W CrV9.3	GS	GG	GGG	Cu	17660	17660	CAC	AWxx	G-AlSi, GD-AlMg	MC	-	Ti	Ni	Бакелитовая эпоксифенольная смола	Найлон винилхлорид
JIS	~S25C	S25C ~S45C	S45C~	SCM				SUS	SKD	SC	FC	FCD	Cu	Bs	BsC	CAC	Awxx	AC, ALDC	MC	ZDC	Ti	Ni		
	○	○						○					○	○	○	○	○	○		○				

SVMCM

Раскатной метчик

DIN | RT | TiCN | P(K) | C/B форма | M | 6HX | HSSE

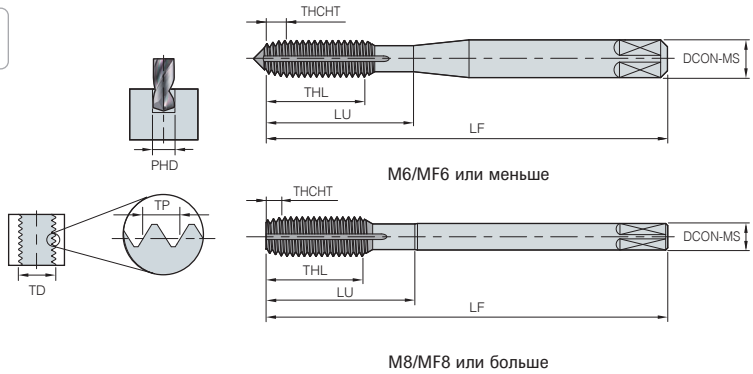

(мм)

Обозначение		TDZ	TP	LU	CZC-MS	DCON-MS	TD	LF	THL	NOF	PHD		BSG	THCHT	Канавка для смазки
SVMCM	0305020S	M3	0,5	18	3,5 x 2,7	3,5	3	56	11	4	2,76	2,81	DIN	C	S
	0305020M	M3	0,5	18	3,5 x 2,7	3,5	3	56	11	4	2,76	2,81	DIN	C	M
	0407020S	M4	0,7	21	4,5 x 3,4	4,5	4	63	13	4	3,65	3,7	DIN	C	S
	0407020M	M4	0,7	21	4,5 x 3,4	4,5	4	63	13	4	3,65	3,7	DIN	C	M
	0508020S	M5	0,8	25	6 x 4,9	6	5	70	15	4	4,59	4,66	DIN	C	S
	0508020M	M5	0,8	25	6 x 4,9	6	5	70	15	4	4,59	4,66	DIN	C	M
	0610020S	M6	1	30	6 x 4,9	6	6	80	17	4	5,48	5,57	DIN	C	S
	0610020M	M6	1	30	6 x 4,9	6	6	80	17	4	5,48	5,57	DIN	C	M
	0810020S	M8	1	34	8 x 6,2	8	8	90	17	4	7,48	7,57	DIN	C	S
	0810020M	M8	1	34	8 x 6,2	8	8	90	17	4	7,48	7,57	DIN	C	M
	0812520S	M8	1,25	40	8 x 6,2	8	8	90	20	4	7,34	7,41	DIN	C	S
	0812520M	M8	1,25	40	8 x 6,2	8	8	90	20	4	7,34	7,41	DIN	C	M
	1010020S	M10	1	39	10 x 8	10	10	90	18	4	9,48	9,57	DIN	C	S
	1010020M	M10	1	39	10 x 8	10	10	90	18	4	9,48	9,57	DIN	C	M
	1012520S	M10	1,25	44	10 x 8	10	10	100	22	4	9,34	9,41	DIN	C	S
	1012520M	M10	1,25	44	10 x 8	10	10	100	22	4	9,34	9,41	DIN	C	M
	1015020S	M10	1,5	44	10 x 8	10	10	100	22	4	9,18	9,28	DIN	C	S
	1015020M	M10	1,5	44	10 x 8	10	10	100	22	4	9,18	9,28	DIN	C	M
	1210020S	M12	1	36	9 x 7	9	12	100	18	4	11,48	11,57	DIN	C	S
	1210020M	M12	1	36	9 x 7	9	12	100	18	4	11,48	11,57	DIN	C	M
	1212520S	M12	1,25	44	9 x 7	9	12	100	22	4	11,34	11,41	DIN	C	S
	1212520M	M12	1,25	44	9 x 7	9	12	100	22	4	11,34	11,41	DIN	C	M
	1215020S	M12	1,5	44	9 x 7	9	12	100	22	4	11,18	11,28	DIN	C	S
	1215020M	M12	1,5	44	9 x 7	9	12	100	22	4	11,18	11,28	DIN	C	M
	1217520S	M12	1,75	48	9 x 7	9	12	110	24	4	11,05	11,15	DIN	C	S
	1217520M	M12	1,75	48	9 x 7	9	12	110	24	4	11,05	11,15	DIN	C	M
	0305040M	M3	0,5	18	3,5 x 2,7	3,5	3	56	11	4	2,76	2,81	DIN	B	M
	0407040M	M4	0,7	21	4,5 x 3,4	4,5	4	63	13	4	3,65	3,7	DIN	B	M
	0508040M	M5	0,8	25	6 x 4,9	6	5	70	15	4	4,59	4,66	DIN	B	M
	0610040M	M6	1	30	6 x 4,9	6	6	80	17	4	5,48	5,57	DIN	B	M
	0810040M	M8	1	34	8 x 6,2	8	8	90	17	4	7,48	7,57	DIN	B	M
	0812540M	M8	1,25	40	8 x 6,2	8	8	90	20	4	7,34	7,41	DIN	B	M
	1010040M	M10	1	39	10 x 8	10	10	90	18	4	9,48	9,57	DIN	B	M
	1012540M	M10	1,25	44	10 x 8	10	10	100	22	4	9,34	9,41	DIN	B	M
	1015040M	M10	1,5	44	10 x 8	10	10	100	22	4	9,18	9,28	DIN	B	M
	1210040M	M12	1	36	9 x 7	9	12	100	18	4	11,48	11,57	DIN	B	M
	1212540M	M12	1,25	44	9 x 7	9	12	100	22	4	11,34	11,41	DIN	B	M
	1215040M	M12	1,5	44	9 x 7	9	12	100	22	4	11,18	11,28	DIN	B	M
	1217540M	M12	1,75	48	9 x 7	9	12	110	24	4	11,05	11,15	DIN	B	M

Смазочная канавка S: 1 канавка
Смазочная канавка M: 4 канавки

● Обрабатываемые материалы

◎:Отлично ○:Хорошо

Класс	Углеродистая сталь			Легированная сталь	Закаленная и отпущенная сталь			Нержавеющая сталь	Инструментальная сталь	Литая сталь	Чугун	Чугун с шаровидным графитом	Медь	Латунь	Литая латунь	Бронза	Алюминиевый прокат	Отливка из легированного алюминия	Отливка из легированного магния	Отливка из легированного цинка	Титановый сплав	Никелевый сплав	Термоусадочная пластмасса	Термопластик
DIN	~C25	C25 ~C45	C45~	CrMoS4	25~45 HRC	45~55 HRC	50~60 HRC	CrNi	X30W CrV9.3	GS	GG	GGG	Cu	17660	17660	CAC	AWxx	G-AlSi, GD-AlMg	MC	-	Ti	Ni	Бакелитовая эпоксифенольная смола	Найлон винилхлорид
JIS	~S25C	S25C ~S45C	S45C~	SCM				SUS	SKD	SC	FC	FCD	Cu	Bs	BsC	CAC	Awxx	AC, ALDC	MC	ZDC	Ti	Ni		
	○	○						○					○	○	○	○	○	○		○				

SVPAM

Метчик с винтовыми канавками

JIS | SFT | TiAlN | P(K) | C форма | M MF | H2~4 | HSSE

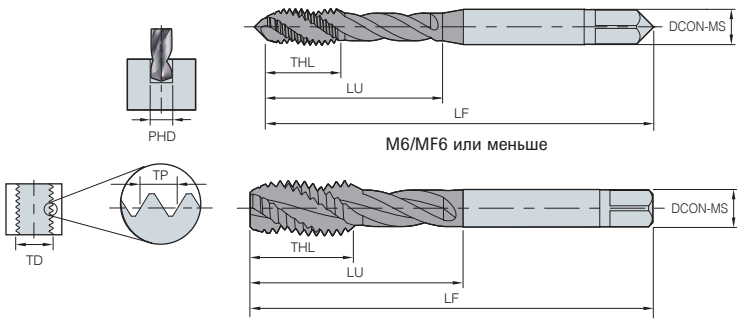

(мм)

Обозначение		TDZ	TP	LU	CZC-MS	DCON-MS	TD	LF	THL	NOF	PHD	BSG	TCTR
SVPAM	0204025	M2	0,4	13,5	3 x 2,5	3	2	40	8	3	1,6	JIS	H2
	025045025	M2.5	0,45	14,5	3 x 2,5	3	2,5	44	9	3	2,1	JIS	H2
	0305025	M3	0,5	17	4 x 3,2	4	3	46	6	3	2,5	JIS	H2
	0407025	M4	0,7	20,5	5 x 4	5	4	52	7,5	3	3,3	JIS	H2
	04507525	M4.5	0,75	20,5	5 x 4	5	4,5	55	13	3	3,8	JIS	H2
	0508025	M5	0,8	25	5,5 x 4,5	5,5	5	60	9	3	4,2	JIS	H2
	0610025	M6	1	29	6 x 4,5	6	6	62	11	3	5	JIS	H2
	0812525	M8	1,25	34	6,2 x 5	6,2	8	70	13	3	6,8	JIS	H3
	1015025	M10	1,5	38	7 x 5,5	7	10	75	16	3	8,5	JIS	H3
	1217525	M12	1,75	48	8,5 x 6,5	8,5	12	82	18	3	10,2	JIS	H4
	1420025	M14	2	45	10,5 x 8	10,5	14	88	20	4	12	JIS	H4
	1620025	M16	2	52	12,5 x 10	12,5	16	95	20	4	14	JIS	H4
	1825025	M18	2,5	55	14 x 11	14	18	100	22	4	15,5	JIS	H4
	2025025	M20	2,5	58	15 x 12	15	20	105	25	4	17,5	JIS	H4
	2225025	M22	2,5	63	17 x 13	17	22	115	25	4	19,5	JIS	H4
	2430025	M24	3	66	19 x 15	19	24	120	29	4	21	JIS	H4
	0405025	MF4	0,5	20,5	5 x 4	5	4	52	7,5	3	3,5	JIS	H2
	0505025	MF5	0,5	25	5,5 x 4,5	5,5	5	60	8	3	4,5	JIS	H2
	0607525	MF6	0,75	29	6 x 4,5	6	6	62	8	3	5,3	JIS	H2
	0807525	MF8	0,75	34	6,2 x 5	6,2	8	70	10	3	7,3	JIS	H3
	0810025	MF8	1	34	6,2 x 5	6,2	8	70	10	3	7	JIS	H3
	1007525	MF10	0,75	38	7 x 5,5	7	10	75	14	3	9,3	JIS	H3
	1010025	MF10	1	38	7 x 5,5	7	10	75	14	3	9	JIS	H3
	1012525	MF10	1,25	38	7 x 5,5	7	10	75	14	3	8,8	JIS	H3
	1210025	MF12	1	48	8,5 x 6,5	8,5	12	82	14	3	11	JIS	H3
	1212525	MF12	1,25	48	8,5 x 6,5	8,5	12	82	14	3	10,8	JIS	H3
	1215025	MF12	1,5	48	8,5 x 6,5	8,5	12	82	14	3	10,5	JIS	H3
	1410025	MF14	1	48	10,5 x 8	10,5	14	88	18	3	13	JIS	H3
	1415025	MF14	1,5	48	10,5 x 8	10,5	14	88	18	3	12,5	JIS	H3
	1615025	MF16	1,5	52	12,5 x 10	12,5	16	95	32	3	14,5	JIS	H3
	1815025	MF18	1,5	55	14 x 11	14	18	100	37	3	16,5	JIS	H4
	2015025	MF20	1,5	58	15 x 12	15	20	105	37	3	18,5	JIS	H4
	2215025	MF22	1,5	63	17 x 13	17	22	115	38	3	20,5	JIS	H4
	2415025	MF24	1,5	66	19 x 15	19	24	120	45	3	22,5	JIS	H4
	2420025	MF24	2	68	19 x 15	19	24	120	45	3	22	JIS	H4

● Обрабатываемые материалы

◎:Отлично ○:Хорошо

Класс	Углеродистая сталь			Легированная сталь	Закаленная и отпущенная сталь			Нержавеющая сталь	Инструментальная сталь	Литая сталь	Чугун	Чугун с шаровидным графитом	Медь	Латунь	Литая латунь	Бронза	Алюминиевый прокат	Отливка из легированного алюминия	Отливка из легированного магния	Отливка из легированного цинка	Титановый сплав	Никелевый сплав	Термоустойчивая пластмасса	Термопластик
DIN	~C25	C25 ~C45	C45~	CrMoS4	25~45 HRC	45~55 HRC	50~60 HRC	CrNi	X30W CrV9.3	GS	GG	GGG	Cu	17660	17660	CAC	AWxx	G-AlSi, GD-AlMg	MC	-	Ti	Ni	Бакелитовая эпоксифенольная смола	Найлон винилхлорид
JIS	~S25C	S25C ~S45C	S45C~	SCM				SUS	SKD	SC	FC	FCD	Cu	Bs	BsC	CAC	Awxx	AC, ALDC	MC	ZDC	Ti	Ni		
	◎	◎	◎	◎	○					◎	○	○						◎						

SVPNM

Метчик с винтовыми канавками

JIS | SFT | Нитрид | M(H) | C форма | M MF | H2~4 | HSSE

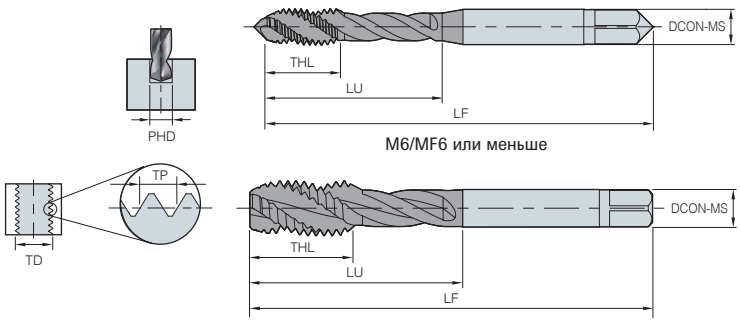

(мм)

Обозначение		TDZ	TP	LU	CZC-MS	DCON-MS	TD	LF	THL	NOF	PHD	BSG	TCTR
SVPNM	0204025	M2	0,4	13,5	3 x 2,5	3	2	40	8	3	1,6	JIS	H2
	025045025	M2.5	0,45	14,5	3 x 2,5	3	2,5	44	9	3	2,1	JIS	H2
	0305025	M3	0,5	17	4 x 3,2	4	3	46	6	3	2,5	JIS	H2
	0407025	M4	0,7	20,5	5 x 4	5	4	52	7,5	3	3,3	JIS	H2
	04507525	M4.5	0,75	20,5	5 x 4	5	4,5	55	13	3	3,8	JIS	H2
	0508025	M5	0,8	25	5,5 x 4,5	5,5	5	60	9	3	4,2	JIS	H2
	0610025	M6	1	29	6 x 4,5	6	6	62	11	3	5	JIS	H2
	0812525	M8	1,25	34	6,2 x 5	6,2	8	70	13	3	6,8	JIS	H3
	1015025	M10	1,5	38	7 x 5,5	7	10	75	16	3	8,5	JIS	H3
	1217525	M12	1,75	48	8,5 x 6,5	8,5	12	82	18	3	10,2	JIS	H4
	1420025	M14	2	45	10,5 x 8	10,5	14	88	20	4	12	JIS	H4
	1620025	M16	2	52	12,5 x 10	12,5	16	95	20	4	14	JIS	H4
	1825025	M18	2,5	55	14 x 11	14	18	100	22	4	15,5	JIS	H4
	2025025	M20	2,5	58	15 x 12	15	20	105	25	4	17,5	JIS	H4
	2225025	M22	2,5	63	17 x 13	17	22	115	25	4	19,5	JIS	H4
	2430025	M24	3	66	19 x 15	19	24	120	29	4	21	JIS	H4
	0405025	MF4	0,5	20,5	5 x 4	5	4	52	7,5	3	3,5	JIS	H2
	0505025	MF5	0,5	25	5,5 x 4,5	5,5	5	60	8	3	4,5	JIS	H2
	0607525	MF6	0,75	29	6 x 4,5	6	6	62	8	3	5,3	JIS	H2
	0807525	MF8	0,75	34	6,2 x 5	6,2	8	70	10	3	7,3	JIS	H3
	0810025	MF8	1	34	6,2 x 5	6,2	8	70	10	3	7	JIS	H3
	1007525	MF10	0,75	38	7 x 5,5	7	10	75	14	3	9,3	JIS	H3
	1010025	MF10	1	38	7 x 5,5	7	10	75	14	3	9	JIS	H3
	1012525	MF10	1,25	38	7 x 5,5	7	10	75	14	3	8,8	JIS	H3
	1210025	MF12	1	48	8,5 x 6,5	8,5	12	82	14	3	11	JIS	H3
	1212525	MF12	1,25	48	8,5 x 6,5	8,5	12	82	14	3	10,8	JIS	H3
	1215025	MF12	1,5	48	8,5 x 6,5	8,5	12	82	14	3	10,5	JIS	H3
	1410025	MF14	1	48	10,5 x 8	10,5	14	88	18	3	13	JIS	H3
	1415025	MF14	1,5	48	10,5 x 8	10,5	14	88	18	3	12,5	JIS	H3
	1615025	MF16	1,5	52	12,5 x 10	12,5	16	95	32	3	14,5	JIS	H3
	1815025	MF18	1,5	55	14 x 11	14	18	100	37	3	16,5	JIS	H4
	2015025	MF20	1,5	58	15 x 12	15	20	105	37	3	18,5	JIS	H4
	2215025	MF22	1,5	63	17 x 13	17	22	115	38	3	20,5	JIS	H4
	2415025	MF24	1,5	66	19 x 15	19	24	120	45	3	22,5	JIS	H4
	2420025	MF24	2	68	19 x 15	19	24	120	45	3	22	JIS	H4

● Обрабатываемые материалы

◎:Отлично ○:Хорошо

Класс	Углеродистая сталь			Легированная сталь	Закаленная и отпущенная сталь			Нержавеющая сталь	Инструментальная сталь	Литая сталь	Чугун	Чугун с шаровидным графитом	Медь	Латунь	Литая латунь	Бронза	Алюминиевый прокат	Отливка из легированного алюминия	Отливка из легированного магния	Отливка из легированного цинка	Титановый сплав	Никелевый сплав	Термоустойчивая пластмасса	Термопластик
DIN	~C25	C25 ~C45	C45~	CrMoS4	25~45 HRC	45~55 HRC	50~60 HRC	CrNi	X30W CrV9.3	GS	GG	GGG	Cu	17660	17660	CAC	AWxx	G-AlSi, GD-AlMg	MC	-	Ti	Ni	Бакелитовая эпоксифенольная смола	Найлон винилхлорид
JIS	~S25C	S25C ~S45C	S45C~	SCM				SUS	SKD	SC	FC	FCD	Cu	Bs	BsC	CAC	Awxx	AC, ALDC	MC	ZDC	Ti	Ni		
	○	○	○	○	○			◎	○	○	○	◎						○			○	○	○	

SVPHM

Метчик с винтовыми канавками

JIS | SFT | HOMO | P(K) | C форма | M MF | H2~4 | HSSE

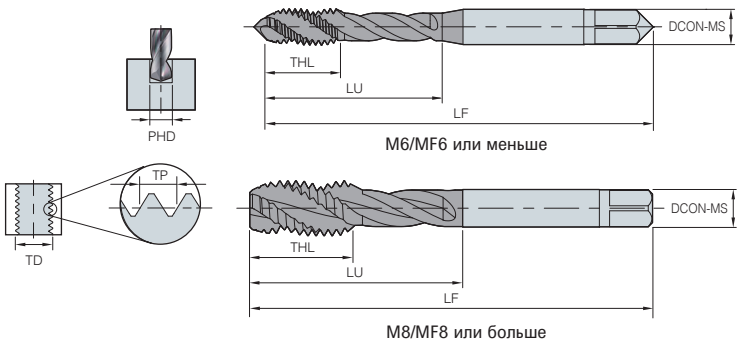

(мм)

Обозначение		TDZ	TP	LU	CZC-MS	DCON-MS	TD	LF	THL	NOF	PHD	BSG	TCTR
SVPHM	0204025	M2	0,4	13,5	3 x 2,5	3	2	40	8	3	1,6	JIS	H2
	025045025	M2.5	0,45	14,5	3 x 2,5	3	2,5	44	9	3	2,1	JIS	H2
	0305025	M3	0,5	17	4 x 3,2	4	3	46	6	3	2,5	JIS	H2
	0407025	M4	0,7	20,5	5 x 4	5	4	52	7,5	3	3,3	JIS	H2
	04507525	M4.5	0,75	20,5	5 x 4	5	4,5	55	13	3	3,8	JIS	H2
	0508025	M5	0,8	25	5,5 x 4,5	5,5	5	60	9	3	4,2	JIS	H2
	0610025	M6	1	29	6 x 4,5	6	6	62	11	3	5	JIS	H2
	0812525	M8	1,25	34	6,2 x 5	6,2	8	70	13	3	6,8	JIS	H3
	1015025	M10	1,5	38	7 x 5,5	7	10	75	16	3	8,5	JIS	H3
	1217525	M12	1,75	48	8,5 x 6,5	8,5	12	82	18	3	10,2	JIS	H4
	1420025	M14	2	45	10,5 x 8	10,5	14	88	20	4	12	JIS	H4
	1620025	M16	2	52	12,5 x 10	12,5	16	95	20	4	14	JIS	H4
	1825025	M18	2,5	55	14 x 11	14	18	100	22	4	15,5	JIS	H4
	2025025	M20	2,5	58	15 x 12	15	20	105	25	4	17,5	JIS	H4
	2225025	M22	2,5	63	17 x 13	17	22	115	25	4	19,5	JIS	H4
	2430025	M24	3	66	19 x 15	19	24	120	29	4	21	JIS	H4
	0405025	MF4	0,5	20,5	5 x 4	5	4	52	7,5	3	3,5	JIS	H2
	0505025	MF5	0,5	25	5,5 x 4,5	5,5	5	60	8	3	4,5	JIS	H2
	0607525	MF6	0,75	29	6 x 4,5	6	6	62	8	3	5,3	JIS	H2
	0807525	MF8	0,75	34	6,2 x 5	6,2	8	70	10	3	7,3	JIS	H3
	0810025	MF8	1	34	6,2 x 5	6,2	8	70	10	3	7	JIS	H3
	1007525	MF10	0,75	38	7 x 5,5	7	10	75	14	3	9,3	JIS	H3
	1010025	MF10	1	38	7 x 5,5	7	10	75	14	3	9	JIS	H3
	1012525	MF10	1,25	38	7 x 5,5	7	10	75	14	3	8,8	JIS	H3
	1210025	MF12	1	48	8,5 x 6,5	8,5	12	82	14	3	11	JIS	H3
	1212525	MF12	1,25	48	8,5 x 6,5	8,5	12	82	14	3	10,8	JIS	H3
	1215025	MF12	1,5	48	8,5 x 6,5	8,5	12	82	14	3	10,5	JIS	H3
	1410025	MF14	1	48	10,5 x 8	10,5	14	88	18	3	13	JIS	H3
	1415025	MF14	1,5	48	10,5 x 8	10,5	14	88	18	3	12,5	JIS	H3
	1615025	MF16	1,5	52	12,5 x 10	12,5	16	95	32	3	14,5	JIS	H3
	1815025	MF18	1,5	55	14 x 11	14	18	100	37	3	16,5	JIS	H4
	2015025	MF20	1,5	58	15 x 12	15	20	105	37	3	18,5	JIS	H4
	2215025	MF22	1,5	63	17 x 13	17	22	115	38	3	20,5	JIS	H4
	2415025	MF24	1,5	66	19 x 15	19	24	120	45	3	22,5	JIS	H4
	2420025	MF24	2	68	19 x 15	19	24	120	45	3	22	JIS	H4

● Обрабатываемые материалы

◎:Отлично ○:Хорошо

Класс	Углеродистая сталь			Легированная сталь	Закаленная и отпущенная сталь			Нержавеющая сталь	Инструментальная сталь	Литая сталь	Чугун	Чугун с шаровидным графитом	Медь	Латунь	Литая латунь	Бронза	Алюминиевый прокат	Отливка из легированного алюминия	Отливка из легированного магния	Отливка из легированного цинка	Титановый сплав	Никелевый сплав	Термоустойчивая пластмасса	Термопластик
DIN	~C25	C25 ~C45	C45~	CrMoS4	25~45 HRC	45~55 HRC	50~60 HRC	CrNi	X30W CrV9.3	GS	GG	GGG	Cu	17660	17660	CAC	AWxx	G-AlSi, GD-AlMg	MC	-	Ti	Ni	Бакелитовая эпоксифенольная смола	Найлон винилхлорид
JIS	~S25C	S25C ~S45C	S45C~	SCM				SUS	SKD	SC	FC	FCD	Cu	Bs	BsC	CAC	Awxx	AC, ALDC	MC	ZDC	Ti	Ni		
	◎	◎	◎	◎	○					◎	○	○						◎						

SVPOM

Метчик с винтовыми канавками

JIS | SFT | Зеркальный блеск | N | C форма | M MF | H2~4 | HSSE

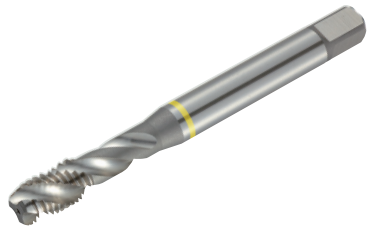

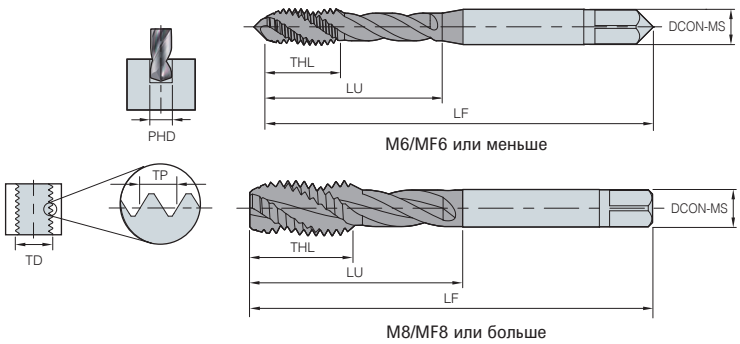

(мм)

Обозначение		TDZ	TP	LU	CZC-MS	DCON-MS	TD	LF	THL	NOF	PHD	BSG	TCTR
SVPOM	0204025	M2	0,4	13,5	3 x 2,5	3	2	40	8	3	1,6	JIS	H2
	025045025	M2.5	0,45	14,5	3 x 2,5	3	2,5	44	9	3	2,1	JIS	H2
	0305025	M3	0,5	17	4 x 3,2	4	3	46	6	3	2,5	JIS	H2
	0407025	M4	0,7	20,5	5 x 4	5	4	52	7,5	3	3,3	JIS	H2
	04507525	M4.5	0,75	20,5	5 x 4	5	4,5	55	13	3	3,8	JIS	H2
	0508025	M5	0,8	25	5,5 x 4,5	5,5	5	60	9	3	4,2	JIS	H2
	0610025	M6	1	29	6 x 4,5	6	6	62	11	3	5	JIS	H2
	0812525	M8	1,25	34	6,2 x 5	6,2	8	70	13	3	6,8	JIS	H3
	1015025	M10	1,5	38	7 x 5,5	7	10	75	16	3	8,5	JIS	H3
	1217525	M12	1,75	48	8,5 x 6,5	8,5	12	82	18	3	10,2	JIS	H4
	1420025	M14	2	45	10,5 x 8	10,5	14	88	20	4	12	JIS	H4
	1620025	M16	2	52	12,5 x 10	12,5	16	95	20	4	14	JIS	H4
	1825025	M18	2,5	55	14 x 11	14	18	100	22	4	15,5	JIS	H4
	2025025	M20	2,5	58	15 x 12	15	20	105	25	4	17,5	JIS	H4
	2225025	M22	2,5	63	17 x 13	17	22	115	25	4	19,5	JIS	H4
	2430025	M24	3	66	19 x 15	19	24	120	29	4	21	JIS	H4
	0405025	MF4	0,5	20,5	5 x 4	5	4	52	7,5	3	3,5	JIS	H2
	0505025	MF5	0,5	25	5,5 x 4,5	5,5	5	60	8	3	4,5	JIS	H2
	0607525	MF6	0,75	29	6 x 4,5	6	6	62	8	3	5,3	JIS	H2
	0807525	MF8	0,75	34	6,2 x 5	6,2	8	70	10	3	7,3	JIS	H3
	0810025	MF8	1	34	6,2 x 5	6,2	8	70	10	3	7	JIS	H3
	1007525	MF10	0,75	38	7 x 5,5	7	10	75	14	3	9,3	JIS	H3
	1010025	MF10	1	38	7 x 5,5	7	10	75	14	3	9	JIS	H3
	1012525	MF10	1,25	38	7 x 5,5	7	10	75	14	3	8,8	JIS	H3
	1210025	MF12	1	48	8,5 x 6,5	8,5	12	82	14	3	11	JIS	H3
	1212525	MF12	1,25	48	8,5 x 6,5	8,5	12	82	14	3	10,8	JIS	H3
	1215025	MF12	1,5	48	8,5 x 6,5	8,5	12	82	14	3	10,5	JIS	H3
	1410025	MF14	1	48	10,5 x 8	10,5	14	88	18	3	13	JIS	H3
	1415025	MF14	1,5	48	10,5 x 8	10,5	14	88	18	3	12,5	JIS	H3
	1615025	MF16	1,5	52	12,5 x 10	12,5	16	95	32	3	14,5	JIS	H3
	1815025	MF18	1,5	55	14 x 11	14	18	100	37	3	16,5	JIS	H4
	2015025	MF20	1,5	58	15 x 12	15	20	105	37	3	18,5	JIS	H4
	2215025	MF22	1,5	63	17 x 13	17	22	115	38	3	20,5	JIS	H4
	2415025	MF24	1,5	66	19 x 15	19	24	120	45	3	22,5	JIS	H4
	2420025	MF24	2	68	19 x 15	19	24	120	45	3	22	JIS	H4

● Обрабатываемые материалы

◎:Отлично ○:Хорошо

Класс	Углеродистая сталь			Легированная сталь	Закаленная и отпущенная сталь			Нержавеющая сталь	Инструментальная сталь	Литая сталь	Чугун	Чугун с шаровидным графитом	Медь	Латунь	Литая латунь	Бронза	Алюминиевый прокат	Отливка из легированного алюминия	Отливка из легированного магния	Отливка из легированного цинка	Титановый сплав	Никелевый сплав	Термоустойчивая пластмасса	Термопластик
DIN	~C25	C25 ~C45	C45~	CrMoS4	25~45 HRC	45~55 HRC	50~60 HRC	CrNi	X30W CrV9.3	GS	GG	GGG	Cu	17660	17660	CAC	AWxx	G-AlSi, GD-AlMg	MC	-	Ti	Ni	Бакелитовая эпоксифенольная смола	Найлон винилхлорид
JIS	~S25C	S25C ~S45C	S45C~	SCM				SUS	SKD	SC	FC	FCD	Cu	Bs	BsC	CAC	Awxx	AC, ALDC	MC	ZDC	Ti	Ni		
													◎	◎	◎	◎	◎	◎	○	○			◎	

SVNAM

Метчик с винтовыми канавками на заходной части

JIS | SPT | TiAlN | P(K) | B форма | M MF | H2~4 | HSSE

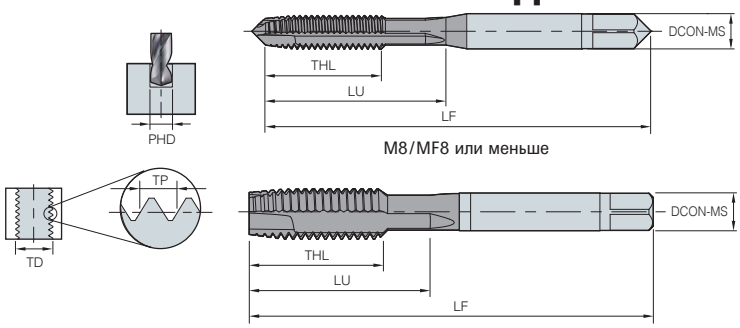

(мм)

Обозначение		TDZ	TP	LU	CZC-MS	DCON-MS	TD	LF	THL	NOF	PHD	BSG	TCTR
SVNAM	0204050	M2	0,4	14	3 x 2,5	3	2	40	8	3	1,6	JIS	H2
	025045050	M2.5	0,45	15	3 x 2,5	3	2,5	44	9	3	2,1	JIS	H2
	0305050	M3	0,5	18	4 x 3,2	4	3	46	11	3	2,5	JIS	H2
	0407050	M4	0,7	21	5 x 4	5	4	52	13	3	3,3	JIS	H2
	04507550	M4.5	0,75	21	5 x 4	5	4,5	55	13	3	3,8	JIS	H2
	0508050	M5	0,8	25	5,5 x 4,5	5,5	5	60	16	3	4,2	JIS	H2
	0610050	M6	1	30	6 x 4,5	6	6	62	19	3	5	JIS	H2
	0812550	M8	1,25	35	6,2 x 5	6,2	8	70	22	3	6,8	JIS	H3
	1015050	M10	1,5	39	7 x 5,5	7	10	75	24	3	8,5	JIS	H3
	1217550	M12	1,75	48	8,5 x 6,5	8,5	12	82	29	3	10,2	JIS	H4
	1420050	M14	2	48	10,5 x 8	10,5	14	88	30	3	12	JIS	H4
	1620050	M16	2	52	12,5 x 10	12,5	16	95	32	3	14	JIS	H4
	1825050	M18	2,5	55	14 x 11	14	18	100	34	3	15,5	JIS	H4
	2025050	M20	2,5	58	15 x 12	15	20	105	34	4	17,5	JIS	H4
	2225050	M22	2,5	63	17 x 13	17	22	115	34	4	19,5	JIS	H4
	2430050	M24	3	66	19 x 15	19	24	120	38	4	21	JIS	H4
	0405050	MF4	0,5	21	5 x 4	5	4	52	10	3	3,5	JIS	H2
	0505050	MF5	0,5	25	5,5 x 4,5	5,5	5	60	12	3	4,5	JIS	H2
	0607550	MF6	0,75	30	6 x 4,5	6	6	62	14	3	5,3	JIS	H2
	0807550	MF8	0,75	35	6,2 x 5	6,2	8	70	19	3	7,3	JIS	H3
	0810050	MF8	1	35	6,2 x 5	6,2	8	70	19	3	7	JIS	H3
	1007550	MF10	0,75	39	7 x 5,5	7	10	75	20	3	9,3	JIS	H3
	1010050	MF10	1	39	7 x 5,5	7	10	75	20	3	9	JIS	H3
	1012550	MF10	1,25	39	7 x 5,5	7	10	75	20	3	8,8	JIS	H3
	1210050	MF12	1	48	8,5 x 6,5	8,5	12	82	22	3	11	JIS	H3
	1212550	MF12	1,25	48	8,5 x 6,5	8,5	12	82	22	3	10,8	JIS	H3
	1215050	MF12	1,5	48	8,5 x 6,5	8,5	12	82	22	3	10,5	JIS	H3
	1410050	MF14	1	48	10,5 x 8	10,5	14	88	22	3	13	JIS	H3
	1415050	MF14	1,5	48	10,5 x 8	10,5	14	88	22	3	12,5	JIS	H3
	1615050	MF16	1,5	52	12,5 x 10	12,5	16	95	32	3	14,5	JIS	H3
	1815050	MF18	1,5	55	14 x 11	14	18	100	37	3	16,5	JIS	H4
	2015050	MF20	1,5	58	15 x 12	15	20	105	37	3	18,5	JIS	H4
	2215050	MF22	1,5	63	17 x 13	17	22	115	38	3	20,5	JIS	H4
	2415050	MF24	1,5	66	19 x 15	19	24	120	45	3	22,5	JIS	H4
	2420050	MF24	2	66	19 x 15	19	24	120	45	3	22	JIS	H4

● Обрабатываемые материалы

◎:Отлично ○:Хорошо

Класс	Углеродистая сталь			Легированная сталь	Закаленная и отпущенная сталь			Нержавеющая сталь	Инструментальная сталь	Литая сталь	Чугун	Чугун с шаровидным графитом	Медь	Латунь	Литая латунь	Бронза	Алюминиевый прокат	Отливка из легированного алюминия	Отливка из легированного магния	Отливка из легированного цинка	Титановый сплав	Никелевый сплав	Термоустойчивая пластмасса	Термопластик
DIN	~C25	C25 ~C45	C45~	CrMoS4	25~45 HRC	45~55 HRC	50~60 HRC	CrNi	X30W CrV9.3	GS	GG	GGG	Cu	17660	17660	CAC	AWxx	G-AlSi, GD-AlMg	MC	-	Ti	Ni	Бакелитовая эпоксифенольная смола	Найлон винилхлорид
JIS	~S25C	S25C ~S45C	S45C~	SCM				SUS	SKD	SC	FC	FCD	Cu	Bs	BsC	CAC	Awxx	AC, ALDC	MC	ZDC	Ti	Ni		
	◎	◎	◎	◎	○					◎	○	○						◎						

SVNNM

Метчик с винтовыми канавками на заходной части

JIS | SPT | Нитрид | M(H) | B форма | M MF | H2~4 | HSSE

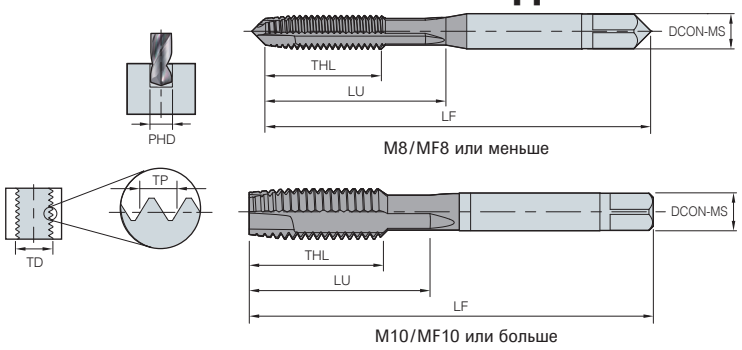

(мм)

Обозначение		TDZ	TP	LU	CZC-MS	DCON-MS	TD	LF	THL	NOF	PHD	BSG	TCTR
SVNNM	0204050	M2	0,4	14	3 x 2,5	3	2	40	8	3	1,6	JIS	H2
	025045050	M2.5	0,45	15	3 x 2,5	3	2,5	44	9	3	2,1	JIS	H2
	0305050	M3	0,5	18	4 x 3,2	4	3	46	11	3	2,5	JIS	H2
	0407050	M4	0,7	21	5 x 4	5	4	52	13	3	3,3	JIS	H2
	04507550	M4.5	0,75	21	5 x 4	5	4,5	55	13	3	3,8	JIS	H2
	0508050	M5	0,8	25	5,5 x 4,5	5,5	5	60	16	3	4,2	JIS	H2
	0610050	M6	1	30	6 x 4,5	6	6	62	19	3	5	JIS	H2
	0812550	M8	1,25	35	6,2 x 5	6,2	8	70	22	3	6,8	JIS	H3
	1015050	M10	1,5	39	7 x 5,5	7	10	75	24	3	8,5	JIS	H3
	1217550	M12	1,75	48	8,5 x 6,5	8,5	12	82	29	3	10,2	JIS	H4
	1420050	M14	2	48	10,5 x 8	10,5	14	88	30	3	12	JIS	H4
	1620050	M16	2	52	12,5 x 10	12,5	16	95	32	3	14	JIS	H4
	1825050	M18	2,5	55	14 x 11	14	18	100	34	3	15,5	JIS	H4
	2025050	M20	2,5	58	15 x 12	15	20	105	34	4	17,5	JIS	H4
	2225050	M22	2,5	63	17 x 13	17	22	115	34	4	19,5	JIS	H4
	2430050	M24	3	66	19 x 15	19	24	120	38	4	21	JIS	H4
	0405050	MF4	0,5	21	5 x 4	5	4	52	10	3	3,5	JIS	H2
	0505050	MF5	0,5	25	5,5 x 4,5	5,5	5	60	12	3	4,5	JIS	H2
	0607550	MF6	0,75	30	6 x 4,5	6	6	62	14	3	5,3	JIS	H2
	0807550	MF8	0,75	35	6,2 x 5	6,2	8	70	19	3	7,3	JIS	H3
	0810050	MF8	1	35	6,2 x 5	6,2	8	70	19	3	7	JIS	H3
	1007550	MF10	0,75	39	7 x 5,5	7	10	75	20	3	9,3	JIS	H3
	1010050	MF10	1	39	7 x 5,5	7	10	75	20	3	9	JIS	H3
	1012550	MF10	1,25	39	7 x 5,5	7	10	75	20	3	8,8	JIS	H3
	1210050	MF12	1	48	8,5 x 6,5	8,5	12	82	22	3	11	JIS	H3
	1212550	MF12	1,25	48	8,5 x 6,5	8,5	12	82	22	3	10,8	JIS	H3
	1215050	MF12	1,5	48	8,5 x 6,5	8,5	12	82	22	3	10,5	JIS	H3
	1410050	MF14	1	48	10,5 x 8	10,5	14	88	22	3	13	JIS	H3
	1415050	MF14	1,5	48	10,5 x 8	10,5	14	88	22	3	12,5	JIS	H3
	1615050	MF16	1,5	52	12,5 x 10	12,5	16	95	32	3	14,5	JIS	H3
	1815050	MF18	1,5	55	14 x 11	14	18	100	37	3	16,5	JIS	H4
	2015050	MF20	1,5	58	15 x 12	15	20	105	37	3	18,5	JIS	H4
	2215050	MF22	1,5	63	17 x 13	17	22	115	38	3	20,5	JIS	H4
	2415050	MF24	1,5	66	19 x 15	19	24	120	45	3	22,5	JIS	H4
	2420050	MF24	2	66	19 x 15	19	24	120	45	3	22	JIS	H4

● Обрабатываемые материалы

◎:Отлично ○:Хорошо

Класс	Углеродистая сталь			Легированная сталь	Закаленная и отпущенная сталь			Нержавеющая сталь	Инструментальная сталь	Литая сталь	Чугун	Чугун с шаровидным графитом	Медь	Латунь	Литая латунь	Бронза	Алюминиевый прокат	Отливка из легированного алюминия	Отливка из легированного магния	Отливка из легированного цинка	Титановый сплав	Никелевый сплав	Термоустойчивая пластмасса	Термопластик
DIN	~C25	C25 ~C45	C45~	CrMoS4	25~45 HRC	45~55 HRC	50~60 HRC	CrNi	X30W CrV9.3	GS	GG	GGG	Cu	17660	17660	CAC	AWxx	G-AlSi, GD-AlMg	MC	-	Ti	Ni	Бакелитовая эпоксифенольная смола	Найлон винилхлорид
JIS	~S25C	S25C ~S45C	S45C~	SCM				SUS	SKD	SC	FC	FCD	Cu	Bs	BsC	CAC	Awxx	AC, ALDC	MC	ZDC	Ti	Ni		
	○	○	○	○	○			◎	○	○	○	◎						○			○	○	○	

SVNHM

Метчик с винтовыми канавками на заходной части

JIS | SPT | HOMO | P(K) | B форма | M MF | H2~4 | HSSE

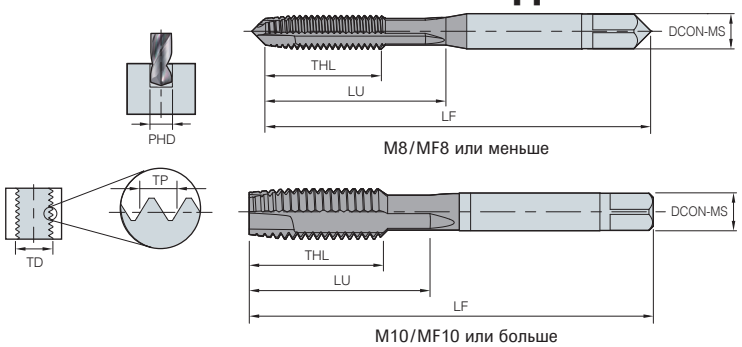

(мм)

Обозначение		TDZ	TP	LU	CZC-MS	DCON-MS	TD	LF	THL	NOF	PHD	BSG	TCTR
SVHNM	0204050	M2	0,4	14	3 x 2,5	3	2	40	8	3	1,6	JIS	H2
	025045050	M2.5	0,45	15	3 x 2,5	3	2,5	44	9	3	2,1	JIS	H2
	0305050	M3	0,5	18	4 x 3,2	4	3	46	11	3	2,5	JIS	H2
	0407050	M4	0,7	21	5 x 4	5	4	52	13	3	3,3	JIS	H2
	04507550	M4.5	0,75	21	5 x 4	5	4,5	55	13	3	3,8	JIS	H2
	0508050	M5	0,8	25	5,5 x 4,5	5,5	5	60	16	3	4,2	JIS	H2
	0610050	M6	1	30	6 x 4,5	6	6	62	19	3	5	JIS	H2
	0812550	M8	1,25	35	6,2 x 5	6,2	8	70	22	3	6,8	JIS	H3
	1015050	M10	1,5	39	7 x 5,5	7	10	75	24	3	8,5	JIS	H3
	1217550	M12	1,75	48	8,5 x 6,5	8,5	12	82	29	3	10,2	JIS	H4
	1420050	M14	2	48	10,5 x 8	10,5	14	88	30	3	12	JIS	H4
	1620050	M16	2	52	12,5 x 10	12,5	16	95	32	3	14	JIS	H4
	1825050	M18	2,5	55	14 x 11	14	18	100	34	3	15,5	JIS	H4
	2025050	M20	2,5	58	15 x 12	15	20	105	34	4	17,5	JIS	H4
	2225050	M22	2,5	63	17 x 13	17	22	115	34	4	19,5	JIS	H4
	2430050	M24	3	66	19 x 15	19	24	120	38	4	21	JIS	H4
	0405050	MF4	0,5	21	5 x 4	5	4	52	10	3	3,5	JIS	H2
	0505050	MF5	0,5	25	5,5 x 4,5	5,5	5	60	12	3	4,5	JIS	H2
	0607550	MF6	0,75	30	6 x 4,5	6	6	62	14	3	5,3	JIS	H2
	0807550	MF8	0,75	35	6,2 x 5	6,2	8	70	19	3	7,3	JIS	H3
	0810050	MF8	1	35	6,2 x 5	6,2	8	70	19	3	7	JIS	H3
	1007550	MF10	0,75	39	7 x 5,5	7	10	75	20	3	9,3	JIS	H3
	1010050	MF10	1	39	7 x 5,5	7	10	75	20	3	9	JIS	H3
	1012550	MF10	1,25	39	7 x 5,5	7	10	75	20	3	8,8	JIS	H3
	1210050	MF12	1	48	8,5 x 6,5	8,5	12	82	22	3	11	JIS	H3
	1212550	MF12	1,25	48	8,5 x 6,5	8,5	12	82	22	3	10,8	JIS	H3
	1215050	MF12	1,5	48	8,5 x 6,5	8,5	12	82	22	3	10,5	JIS	H3
	1410050	MF14	1	48	10,5 x 8	10,5	14	88	22	3	13	JIS	H3
	1415050	MF14	1,5	48	10,5 x 8	10,5	14	88	22	3	12,5	JIS	H3
	1615050	MF16	1,5	52	12,5 x 10	12,5	16	95	32	3	14,5	JIS	H3
	1815050	MF18	1,5	55	14 x 11	14	18	100	37	3	16,5	JIS	H4
	2015050	MF20	1,5	58	15 x 12	15	20	105	37	3	18,5	JIS	H4
	2215050	MF22	1,5	63	17 x 13	17	22	115	38	3	20,5	JIS	H4
	2415050	MF24	1,5	66	19 x 15	19	24	120	45	3	22,5	JIS	H4
	2420050	MF24	2	66	19 x 15	19	24	120	45	3	22	JIS	H4

● Обрабатываемые материалы

◎:Отлично ○:Хорошо

Класс	Углеродистая сталь			Легированная сталь	Закаленная и отпущенная сталь			Нержавеющая сталь	Инструментальная сталь	Литая сталь	Чугун	Чугун с шаровидным графитом	Медь	Латунь	Литая латунь	Бронза	Алюминиевый прокат	Отливка из легированного алюминия	Отливка из легированного магния	Отливка из легированного цинка	Титановый сплав	Никелевый сплав	Термоустойчивая пластмасса	Термопластик
DIN	~C25	C25 ~C45	C45~	CrMoS4	25~45 HRC	45~55 HRC	50~60 HRC	CrNi	X30W CrV9.3	GS	GG	GGG	Cu	17660	17660	CAC	AWxx	G-AlSi, GD-AlMg	MC	-	Ti	Ni	Бакелитовая эпоксифенольная смола	Найлон винилхлорид
JIS	~S25C	S25C ~S45C	S45C~	SCM				SUS	SKD	SC	FC	FCD	Cu	Bs	BsC	CAC	Awxx	AC, ALDC	MC	ZDC	Ti	Ni		
	◎	◎	◎	◎	○					◎	○	○						◎						

SVNOM

Метчик с винтовыми канавками на заходной части

JIS | SPT | Зеркальный блеск | N | B форма | M MF | H2~4 | HSSE

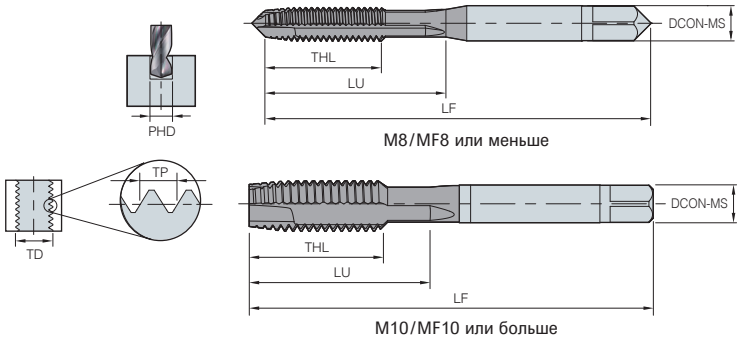

(мм)

Обозначение		TDZ	TP	LU	CZC-MS	DCON-MS	TD	LF	THL	NOF	PHD	BSG	TCTR
SVNOM	0204050	M2	0,4	14	3 x 2,5	3	2	40	8	3	1,6	JIS	H2
	025045050	M2.5	0,45	15	3 x 2,5	3	2,5	44	9	3	2,1	JIS	H2
	0305050	M3	0,5	18	4 x 3,2	4	3	46	11	3	2,5	JIS	H2
	0407050	M4	0,7	21	5 x 4	5	4	52	13	3	3,3	JIS	H2
	04507550	M4.5	0,75	21	5 x 4	5	4,5	55	13	3	3,8	JIS	H2
	0508050	M5	0,8	25	5,5 x 4,5	5,5	5	60	16	3	4,2	JIS	H2
	0610050	M6	1	30	6 x 4,5	6	6	62	19	3	5	JIS	H2
	0812550	M8	1,25	35	6,2 x 5	6,2	8	70	22	3	6,8	JIS	H3
	1015050	M10	1,5	39	7 x 5,5	7	10	75	24	3	8,5	JIS	H3
	1217550	M12	1,75	48	8,5 x 6,5	8,5	12	82	29	3	10,2	JIS	H4
	1420050	M14	2	48	10,5 x 8	10,5	14	88	30	3	12	JIS	H4
	1620050	M16	2	52	12,5 x 10	12,5	16	95	32	3	14	JIS	H4
	1825050	M18	2,5	55	14 x 11	14	18	100	34	3	15,5	JIS	H4
	2025050	M20	2,5	58	15 x 12	15	20	105	34	4	17,5	JIS	H4
	2225050	M22	2,5	63	17 x 13	17	22	115	34	4	19,5	JIS	H4
	2430050	M24	3	66	19 x 15	19	24	120	38	4	21	JIS	H4
	0405050	MF4	0,5	21	5 x 4	5	4	52	10	3	3,5	JIS	H2
	0505050	MF5	0,5	25	5,5 x 4,5	5,5	5	60	12	3	4,5	JIS	H2
	0607550	MF6	0,75	30	6 x 4,5	6	6	62	14	3	5,3	JIS	H2
	0807550	MF8	0,75	35	6,2 x 5	6,2	8	70	19	3	7,3	JIS	H3
	0810050	MF8	1	35	6,2 x 5	6,2	8	70	19	3	7	JIS	H3
	1007550	MF10	0,75	39	7 x 5,5	7	10	75	20	3	9,3	JIS	H3
	1010050	MF10	1	39	7 x 5,5	7	10	75	20	3	9	JIS	H3
	1012550	MF10	1,25	39	7 x 5,5	7	10	75	20	3	8,8	JIS	H3
	1210050	MF12	1	48	8,5 x 6,5	8,5	12	82	22	3	11	JIS	H3
	1212550	MF12	1,25	48	8,5 x 6,5	8,5	12	82	22	3	10,8	JIS	H3
	1215050	MF12	1,5	48	8,5 x 6,5	8,5	12	82	22	3	10,5	JIS	H3
	1410050	MF14	1	48	10,5 x 8	10,5	14	88	22	3	13	JIS	H3
	1415050	MF14	1,5	48	10,5 x 8	10,5	14	88	22	3	12,5	JIS	H3
	1615050	MF16	1,5	52	12,5 x 10	12,5	16	95	32	3	14,5	JIS	H3
	1815050	MF18	1,5	55	14 x 11	14	18	100	37	3	16,5	JIS	H4
	2015050	MF20	1,5	58	15 x 12	15	20	105	37	3	18,5	JIS	H4
	2215050	MF22	1,5	63	17 x 13	17	22	115	38	3	20,5	JIS	H4
	2415050	MF24	1,5	66	19 x 15	19	24	120	45	3	22,5	JIS	H4
	2420050	MF24	2	66	19 x 15	19	24	120	45	3	22	JIS	H4

● Обрабатываемые материалы

◎:Отлично ○:Хорошо

Класс	Углеродистая сталь			Легированная сталь	Закаленная и отпущенная сталь			Нержавеющая сталь	Инструментальная сталь	Литая сталь	Чугун	Чугун с шаровидным графитом	Медь	Латунь	Литая латунь	Бронза	Алюминиевый прокат	Отливка из легированного алюминия	Отливка из легированного магния	Отливка из легированного цинка	Титановый сплав	Никелевый сплав	Термоустойчивая пластмасса	Термопластик
DIN	~C25	C25 ~C45	C45~	CrMoS4	25~45 HRC	45~55 HRC	50~60 HRC	CrNi	X30W CrV9.3	GS	GG	GGG	Cu	17660	17660	CAC	AWxx	G-AlSi, GD-AlMg	MC	-	Ti	Ni	Бакелитовая эпоксифенольная смола	Найлон винилхлорид
JIS	~S25C	S25C ~S45C	S45C~	SCM				SUS	SKD	SC	FC	FCD	Cu	Bs	BsC	CAC	Awxx	AC, ALDC	MC	ZDC	Ti	Ni		
													◎	◎	◎	◎	◎	◎	○	○			◎	

SVSAM

Метчик с прямыми канавками

JIS | SFT | TiAlN | K | E/B форма | M MF | H2~4 | HSSE

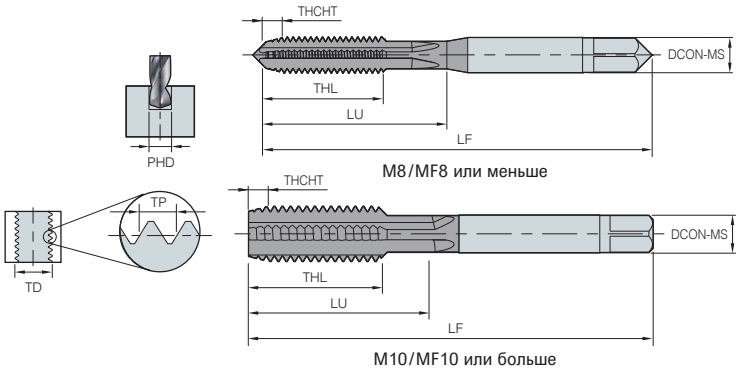

(мм)

Обозначение		TDZ	TP	LU	CZC-MS	DCON-MS	TD	LF	THL	NOF	PHD	BSG	THCHT	TCTR
SVSAM	0305015	M3	0,5	18	4 x 3,2	4	3	46	11	3	2,5	JIS	E	H2
	0407015	M4	0,7	21	5 x 4	5	4	52	13	3	3,3	JIS	E	H2
	04507515	M4.5	0,75	21	5 x 4	5	4,5	55	13	3	3,8	JIS	E	H2
	0508015	M5	0,8	25	5,5 x 4,5	5,5	5	60	16	3	4,2	JIS	E	H2
	0610015	M6	1	30	6 x 4,5	6	6	62	19	4	5	JIS	E	H2
	0812515	M8	1,25	35	6,2 x 5	6,2	8	70	22	4	6,8	JIS	E	H3
	1015015	M10	1,5	39	7 x 5,5	7	10	75	24	4	8,5	JIS	E	H3
	1217515	M12	1,75	48	8,5 x 6,5	8,5	12	82	29	4	10,2	JIS	E	H4
	1420015	M14	2	48	10,5 x 8	10,5	14	88	30	4	12	JIS	E	H4
	1620015	M16	2	52	12,5 x 10	12,5	16	95	32	4	14	JIS	E	H4
	1825015	M18	2,5	55	14 x 11	14	18	100	37	4	15,5	JIS	E	H4
	2025015	M20	2,5	58	15 x 12	15	20	105	37	4	17,5	JIS	E	H4
	2225015	M22	2,5	63	17 x 13	17	22	115	38	4	19,5	JIS	E	H4
	2430015	M24	3	66	19 x 15	19	24	120	45	4	21	JIS	E	H4
	0810015	MF8	1	35	6,2 x 5	6,2	8	70	22	4	7	JIS	E	H3
	1012515	MF10	1,25	39	7 x 5,5	7	10	75	24	4	8,8	JIS	E	H3
	1210015	MF12	1	48	8,5 x 6,5	8,5	12	82	29	4	11	JIS	E	H3
	1212515	MF12	1,25	48	8,5 x 6,5	8,5	12	82	29	4	10,8	JIS	E	H3
	1215015	MF12	1,5	48	8,5 x 6,5	8,5	12	82	29	4	10,5	JIS	E	H3
	1415015	MF14	1,5	48	10,5 x 8	10,5	14	88	30	4	12,5	JIS	E	H3
	1615015	MF16	1,5	52	12,5 x 10	12,5	16	95	32	4	14,5	JIS	E	H3
	1815015	MF18	1,5	55	14 x 11	14	18	100	37	4	16,5	JIS	E	H4
	2015015	MF20	1,5	58	15 x 12	15	20	105	37	4	18,5	JIS	E	H4
	2215015	MF22	1,5	63	17 x 13	17	22	115	38	4	20,5	JIS	E	H4
	2415015	MF24	1,5	66	19 x 15	19	24	120	45	4	22,5	JIS	E	H4
	2420015	MF24	2	66	19 x 15	19	24	120	45	4	22	JIS	E	H4
	0305050	M3	0,5	18	4 x 3,2	4	3	46	11	3	2,5	JIS	B	H2
	0407050	M4	0,7	21	5 x 4	5	4	52	13	3	3,3	JIS	B	H2
	04507550	M4.5	0,75	21	5 x 4	5	4,5	55	13	3	3,8	JIS	B	H2
	0508050	M5	0,8	25	5,5 x 4,5	5,5	5	60	16	3	4,2	JIS	B	H2
	0610050	M6	1	30	6 x 4,5	6	6	62	19	4	5	JIS	B	H2
	0812550	M8	1,25	35	6,2 x 5	6,2	8	70	22	4	6,8	JIS	B	H3
	1015050	M10	1,5	39	7 x 5,5	7	10	75	24	4	8,5	JIS	B	H3
	1217550	M12	1,75	48	8,5 x 6,5	8,5	12	82	29	4	10,2	JIS	B	H4
	1420050	M14	2	48	10,5 x 8	10,5	14	88	30	4	12	JIS	B	H4
	1620050	M16	2	52	12,5 x 10	12,5	16	95	32	4	14	JIS	B	H4
	1825050	M18	2,5	55	14 x 11	14	18	100	37	4	15,5	JIS	B	H4
	2025050	M20	2,5	58	15 x 12	15	20	105	37	4	17,5	JIS	B	H4
	2225050	M22	2,5	63	17 x 13	17	22	115	38	4	19,5	JIS	B	H4
	2430050	M24	3	66	19 x 15	19	24	120	45	4	21	JIS	B	H4
	0810050	MF8	1	35	6,2 x 5	6,2	8	70	22	4	7	JIS	B	H3
	1012550	MF10	1,25	39	7 x 5,5	7	10	75	24	4	8,8	JIS	B	H3
	1210050	MF12	1	48	8,5 x 6,5	8,5	12	82	29	4	11	JIS	B	H3
	1212550	MF12	1,25	48	8,5 x 6,5	8,5	12	82	29	4	10,8	JIS	B	H3
	1215050	MF12	1,5	48	8,5 x 6,5	8,5	12	82	29	4	10,5	JIS	B	H3
	1415050	MF14	1,5	48	10,5 x 8	10,5	14	88	30	4	12,5	JIS	B	H3
	1615050	MF16	1,5	52	12,5 x 10	12,5	16	95	32	4	14,5	JIS	B	H3
	1815050	MF18	1,5	55	14 x 11	14	18	100	37	4	16,5	JIS	B	H4
	2015050	MF20	1,5	58	15 x 12	15	20	105	37	4	18,5	JIS	B	H4
	2215050	MF22	1,5	63	17 x 13	17	22	115	38	4	20,5	JIS	B	H4
	2415050	MF24	1,5	66	19 x 15	19	24	120	45	4	22,5	JIS	B	H4
	2420050	MF24	2	66	19 x 15	19	24	120	45	4	22	JIS	B	H4

● Обрабатываемые материалы

◎:Отлично ○:Хорошо

Класс	Углеродистая сталь			Легированная сталь	Закаленная и отпущенная сталь			Нержавеющая сталь	Инструментальная сталь	Литая сталь	Чугун	Чугун с шаровидным графитом	Медь	Латунь	Литая латунь	Бронза	Алюминиевый прокат	Отливка из легированного алюминия	Отливка из легированного магния	Отливка из легированного цинка	Титановый сплав	Никелевый сплав	Термоусадочная пластмасса	Термопластик
DIN	~C25	C25 ~C45	C45~	CrMoS4	25~45 HRC	45~55 HRC	50~60 HRC	CrNi	X30W CrV9.3	GS	GG	GGG	Cu	17660	17660	CAC	AWxx	G-AlSi, GD-AlMg	MC	-	Ti	Ni	Бакелитовая эпоксифенольная смола	Найлон винилхлорид
JIS	~S25C	S25C ~S45C	S45C~	SCM				SUS	SKD	SC	FC	FCD	Cu	Bs	BsC	CAC	Awxx	AC, ALDC	MC	ZDC	Ti	Ni		
						○					◎													

SVNOM

Раскатник

JIS | RT | Зеркальный блеск | P(K) | C/B форма | M | H5~8 | HSSE

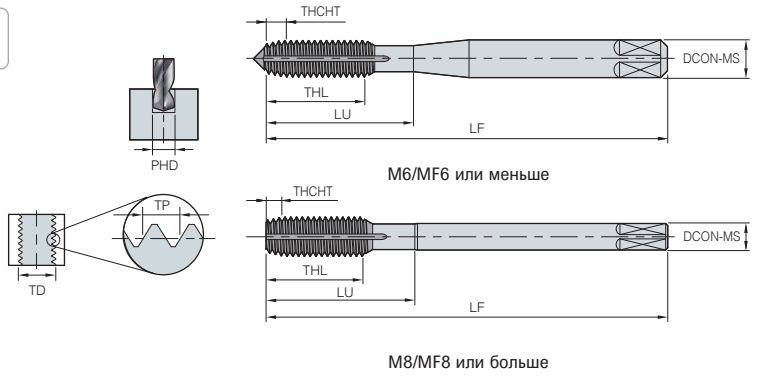

(мм)

Обозначение		TDZ	TP	LU	CZC-MS	DCON-MS	TD	LF	THL	NOF	PHD		BSG	THCHT	TCTR	Паз для смазки
SVNOM	0305020S	M3	0,5	17	4 x 3,2	4	3	46	11	4	2,76	2,81	JIS	C	H5	S
	0305020M	M3	0,5	17	4 x 3,2	4	3	46	11	4	2,76	2,81	JIS	C	H5	M
	0407020S	M4	0,7	19,5	5 x 4	5	4	52	13	4	3,65	3,7	JIS	C	H6	S
	0407020M	M4	0,7	19,5	5 x 4	5	4	52	13	4	3,65	3,7	JIS	C	H6	M
	0508020S	M5	0,8	23	5,5 x 4,5	5,5	5	60	16	4	4,59	4,66	JIS	C	H6	S
	0508020M	M5	0,8	23	5,5 x 4,5	5,5	5	60	16	4	4,59	4,66	JIS	C	H6	M
	0610020S	M6	1	27	6 x 4,5	6	6	62	19	4	5,48	5,57	JIS	C	H7	S
	0610020M	M6	1	27	6 x 4,5	6	6	62	19	4	5,48	5,57	JIS	C	H7	M
	0810020S	M8	1	35	6,2 x 5	6,2	8	70	22	4	7,48	7,57	JIS	C	H7	S
	0810020M	M8	1	35	6,2 x 5	6,2	8	70	22	4	7,48	7,57	JIS	C	H7	M
	0812520S	M8	1,25	35	6,2 x 5	6,2	8	70	22	4	7,34	7,41	JIS	C	H7	S
	0812520M	M8	1,25	35	6,2 x 5	6,2	8	70	22	4	7,34	7,41	JIS	C	H7	M
	1012520S	M10	1,25	40	7 x 5,5	7	10	75	24	4	9,34	9,41	JIS	C	H7	S
	1012520M	M10	1,25	40	7 x 5,5	7	10	75	24	4	9,34	9,41	JIS	C	H7	M
	1015020S	M10	1,5	40	7 x 5,5	7	10	75	24	4	9,18	9,28	JIS	C	H7	S
	1015020M	M10	1,5	40	7 x 5,5	7	10	75	24	4	9,18	9,28	JIS	C	H7	M
	1210020S	M12	1	44	8,5 x 6,5	8,5	12	82	29	4	11,48	11,57	JIS	C	H7	S
	1210020M	M12	1	44	8,5 x 6,5	8,5	12	82	29	4	11,48	11,57	JIS	C	H7	M
	1212520S	M12	1,25	44	8,5 x 6,5	8,5	12	82	29	4	11,34	11,41	JIS	C	H7	S
	1212520M	M12	1,25	44	8,5 x 6,5	8,5	12	82	29	4	11,34	11,41	JIS	C	H7	M
	1215020S	M12	1,5	44	8,5 x 6,5	8,5	12	82	29	4	11,18	11,28	JIS	C	H7	S
	1215020M	M12	1,5	44	8,5 x 6,5	8,5	12	82	29	4	11,18	11,28	JIS	C	H7	M
	1217520S	M12	1,75	44	8,5 x 6,5	8,5	12	82	29	4	11,05	11,15	JIS	C	H8	S
	1217520M	M12	1,75	44	8,5 x 6,5	8,5	12	82	29	4	11,05	11,15	JIS	C	H8	M
	0305040M	M3	0,5	17	4 x 3,2	4	3	46	11	4	2,76	2,81	JIS	B	H5	M
	0407040M	M4	0,7	19,5	5 x 4	5	4	52	13	4	3,65	3,7	JIS	B	H6	M
	0508040M	M5	0,8	23	5,5 x 4,5	5,5	5	60	16	4	4,59	4,66	JIS	B	H6	M
	0610040M	M6	1	27	6 x 4,5	6	6	62	19	4	5,48	5,57	JIS	B	H7	M
	0810040M	M8	1	35	6,2 x 5	6,2	8	70	22	4	7,48	7,57	JIS	B	H7	M
	0812540M	M8	1,25	35	6,2 x 5	6,2	8	70	22	4	7,34	7,41	JIS	B	H7	M
	1012540M	M10	1,25	40	7 x 5,5	7	10	75	24	4	9,34	9,41	JIS	B	H7	M
	1015040M	M10	1,5	40	7 x 5,5	7	10	75	24	4	9,18	9,28	JIS	B	H7	M
	1210040M	M12	1	44	8,5 x 6,5	8,5	12	82	29	4	11,48	11,57	JIS	B	H7	M
	1212540M	M12	1,25	44	8,5 x 6,5	8,5	12	82	29	4	11,34	11,41	JIS	B	H7	M
	1215040M	M12	1,5	44	8,5 x 6,5	8,5	12	82	29	4	11,18	11,28	JIS	B	H7	M
	1217540M	M12	1,75	44	8,5 x 6,5	8,5	12	82	29	4	11,05	11,15	JIS	B	H8	M

Смазочная канавка S: 1 смазочная канавка
Смазочная канавка M: 4 смазочные канавки

● Обрабатываемые материалы

◎:Отлично ○:Хорошо

Класс	Углеродистая сталь			Легированная сталь	Закаленная и отпущенная сталь			Нержавеющая сталь	Инструментальная сталь	Литая сталь	Чугун	Чугун с шаровидным графитом	Медь	Латунь	Литая латунь	Бронза	Алюминиевый прокат	Отливка из легированного алюминия	Отливка из легированного магния	Отливка из легированного цинка	Титановый сплав	Никелевый сплав	Термоустойчивая пластмасса	Термопластик
DIN	~C25	C25 ~C45	C45~	CrMoS4	25~45 HRC	45~55 HRC	50~60 HRC	CrNi	X30W CrV9.3	GS	GG	GGG	Cu	17660	17660	CAC	AWxx	G-AlSi, GD-AlMg	MC	-	Ti	Ni	Бакелитовая эпоксифенольная смола	Найлон винилхлорид
JIS	~S25C	S25C ~S45C	S45C~	SCM				SUS	SKD	SC	FC	FCD	Cu	Bs	BsC	CAC	Awxx	AC, ALDC	MC	ZDC	Ti	Ni		
	○	○						○					○	○	○	○	○	○		○				

SVRTM

Раскатник

JIS | RT | TiN | P(K) | C/B форма | M | H5~8 | HSSE

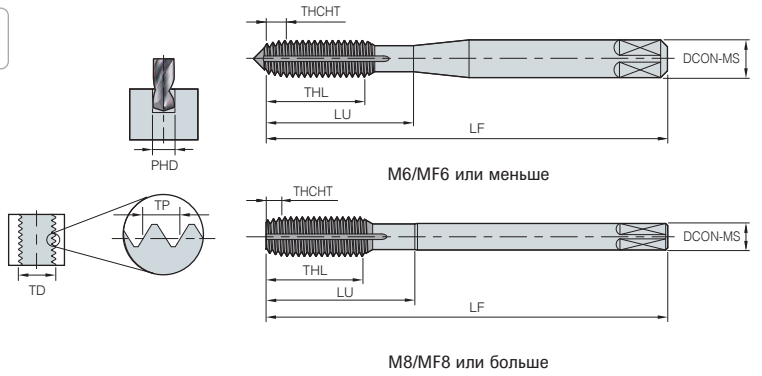

(мм)

Обозначение		TDZ	TP	LU	CZC-MS	DCON-MS	TD	LF	THL	NOF	PHD		BSG	THCHT	TCTR	Паз для смазки
SVRTM	0305020S	M3	0,5	17	4 x 3,2	4	3	46	11	4	2,76	2,81	JIS	C	H5	S
	0305020M	M3	0,5	17	4 x 3,2	4	3	46	11	4	2,76	2,81	JIS	C	H5	M
	0407020S	M4	0,7	19,5	5 x 4	5	4	52	13	4	3,65	3,7	JIS	C	H6	S
	0407020M	M4	0,7	19,5	5 x 4	5	4	52	13	4	3,65	3,7	JIS	C	H6	M
	0508020S	M5	0,8	23	5,5 x 4,5	5,5	5	60	16	4	4,59	4,66	JIS	C	H6	S
	0508020M	M5	0,8	23	5,5 x 4,5	5,5	5	60	16	4	4,59	4,66	JIS	C	H6	M
	0610020S	M6	1	27	6 x 4,5	6	6	62	19	4	5,48	5,57	JIS	C	H7	S
	0610020M	M6	1	27	6 x 4,5	6	6	62	19	4	5,48	5,57	JIS	C	H7	M
	0810020S	M8	1	35	6,2 x 5	6,2	8	70	22	4	7,48	7,57	JIS	C	H7	S
	0810020M	M8	1	35	6,2 x 5	6,2	8	70	22	4	7,48	7,57	JIS	C	H7	M
	0812520S	M8	1,25	35	6,2 x 5	6,2	8	70	22	4	7,34	7,41	JIS	C	H7	S
	0812520M	M8	1,25	35	6,2 x 5	6,2	8	70	22	4	7,34	7,41	JIS	C	H7	M
	1012520S	M10	1,25	40	7 x 5,5	7	10	75	24	4	9,34	9,41	JIS	C	H7	S
	1012520M	M10	1,25	40	7 x 5,5	7	10	75	24	4	9,34	9,41	JIS	C	H7	M
	1015020S	M10	1,5	40	7 x 5,5	7	10	75	24	4	9,18	9,28	JIS	C	H7	S
	1015020M	M10	1,5	40	7 x 5,5	7	10	75	24	4	9,18	9,28	JIS	C	H7	M
	1210020S	M12	1	44	8,5 x 6,5	8,5	12	82	29	4	11,48	11,57	JIS	C	H7	S
	1210020M	M12	1	44	8,5 x 6,5	8,5	12	82	29	4	11,48	11,57	JIS	C	H7	M
	1212520S	M12	1,25	44	8,5 x 6,5	8,5	12	82	29	4	11,34	11,41	JIS	C	H7	S
	1212520M	M12	1,25	44	8,5 x 6,5	8,5	12	82	29	4	11,34	11,41	JIS	C	H7	M
	1215020S	M12	1,5	44	8,5 x 6,5	8,5	12	82	29	4	11,18	11,28	JIS	C	H7	S
	1215020M	M12	1,5	44	8,5 x 6,5	8,5	12	82	29	4	11,18	11,28	JIS	C	H7	M
	1217520S	M12	1,75	44	8,5 x 6,5	8,5	12	82	29	4	11,05	11,15	JIS	C	H8	S
	1217520M	M12	1,75	44	8,5 x 6,5	8,5	12	82	29	4	11,05	11,15	JIS	C	H8	M
	0305040M	M3	0,5	17	4 x 3,2	4	3	46	11	4	2,76	2,81	JIS	B	H5	M
	0407040M	M4	0,7	19,5	5 x 4	5	4	52	13	4	3,65	3,7	JIS	B	H6	M
	0508040M	M5	0,8	23	5,5 x 4,5	5,5	5	60	16	4	4,59	4,66	JIS	B	H6	M
	0610040M	M6	1	27	6 x 4,5	6	6	62	19	4	5,48	5,57	JIS	B	H7	M
	0810040M	M8	1	35	6,2 x 5	6,2	8	70	22	4	7,48	7,57	JIS	B	H7	M
	0812540M	M8	1,25	35	6,2 x 5	6,2	8	70	22	4	7,34	7,41	JIS	B	H7	M
	1012540M	M10	1,25	40	7 x 5,5	7	10	75	24	4	9,34	9,41	JIS	B	H7	M
	1015040M	M10	1,5	40	7 x 5,5	7	10	75	24	4	9,18	9,28	JIS	B	H7	M
	1210040M	M12	1	44	8,5 x 6,5	8,5	12	82	29	4	11,48	11,57	JIS	B	H7	M
	1212540M	M12	1,25	44	8,5 x 6,5	8,5	12	82	29	4	11,34	11,41	JIS	B	H7	M
	1215040M	M12	1,5	44	8,5 x 6,5	8,5	12	82	29	4	11,18	11,28	JIS	B	H7	M
	1217540M	M12	1,75	44	8,5 x 6,5	8,5	12	82	29	4	11,05	11,15	JIS	B	H8	M

Смазочная канавка S: 1 смазочная канавка
Смазочная канавка M: 4 смазочные канавки

● Обрабатываемые материалы

◎:Отлично ○:Хорошо

Класс	Углеродистая сталь			Легированная сталь	Закаленная и отпущенная сталь			Нержавеющая сталь	Инструментальная сталь	Литая сталь	Чугун	Чугун с шаровидным графитом	Медь	Латунь	Литая латунь	Бронза	Алюминиевый прокат	Отливка из легированного алюминия	Отливка из легированного магния	Отливка из легированного цинка	Титановый сплав	Никелевый сплав	Термоустойчивая пластмасса	Термопластик
DIN	~C25	C25 ~C45	C45~	CrMoS4	25~45 HRC	45~55 HRC	50~60 HRC	CrNi	X30W CrV9.3	GS	GG	GGG	Cu	17660	17660	CAC	AWxx	G-AlSi, GD-AlMg	MC	-	Ti	Ni	Бакелитовая эпоксифенольная смола	Найлон винилхлорид
JIS	~S25C	S25C ~S45C	S45C~	SCM				SUS	SKD	SC	FC	FCD	Cu	Bs	BsC	CAC	Awxx	AC, ALDC	MC	ZDC	Ti	Ni		
	○	○						○					○	○	○	○	○	○		○				

SVRCM

Раскатник

JIS | RT | TiCN | P(K) | C/B форма | M | H5~8 | HSSE

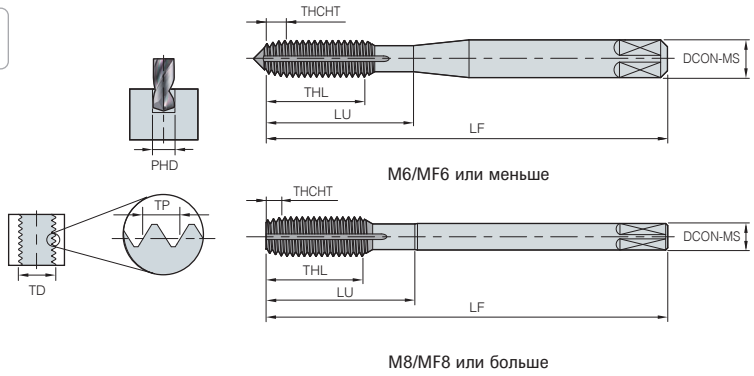

(мм)

Обозначение		TDZ	TP	LU	CZC-MS	DCON-MS	TD	LF	THL	NOF	PHD		BSG	THCHT	TCTR	Паз для смазки
SVRCM	0305020S	M3	0,5	17	4 x 3,2	4	3	46	11	4	2,76	2,81	JIS	C	H5	S
	0305020M	M3	0,5	17	4 x 3,2	4	3	46	11	4	2,76	2,81	JIS	C	H5	M
	0407020S	M4	0,7	19,5	5 x 4	5	4	52	13	4	3,65	3,7	JIS	C	H6	S
	0407020M	M4	0,7	19,5	5 x 4	5	4	52	13	4	3,65	3,7	JIS	C	H6	M
	0508020S	M5	0,8	23	5,5 x 4,5	5,5	5	60	16	4	4,59	4,66	JIS	C	H6	S
	0508020M	M5	0,8	23	5,5 x 4,5	5,5	5	60	16	4	4,59	4,66	JIS	C	H6	M
	0610020S	M6	1	27	6 x 4,5	6	6	62	19	4	5,48	5,57	JIS	C	H7	S
	0610020M	M6	1	27	6 x 4,5	6	6	62	19	4	5,48	5,57	JIS	C	H7	M
	0810020S	M8	1	35	6,2 x 5	6,2	8	70	22	4	7,48	7,57	JIS	C	H7	S
	0810020M	M8	1	35	6,2 x 5	6,2	8	70	22	4	7,48	7,57	JIS	C	H7	M
	0812520S	M8	1,25	35	6,2 x 5	6,2	8	70	22	4	7,34	7,41	JIS	C	H7	S
	0812520M	M8	1,25	35	6,2 x 5	6,2	8	70	22	4	7,34	7,41	JIS	C	H7	M
	1012520S	M10	1,25	40	7 x 5,5	7	10	75	24	4	9,34	9,41	JIS	C	H7	S
	1012520M	M10	1,25	40	7 x 5,5	7	10	75	24	4	9,34	9,41	JIS	C	H7	M
	1015020S	M10	1,5	40	7 x 5,5	7	10	75	24	4	9,18	9,28	JIS	C	H7	S
	1015020M	M10	1,5	40	7 x 5,5	7	10	75	24	4	9,18	9,28	JIS	C	H7	M
	1210020S	M12	1	44	8,5 x 6,5	8,5	12	82	29	4	11,48	11,57	JIS	C	H7	S
	1210020M	M12	1	44	8,5 x 6,5	8,5	12	82	29	4	11,48	11,57	JIS	C	H7	M
	1212520S	M12	1,25	44	8,5 x 6,5	8,5	12	82	29	4	11,34	11,41	JIS	C	H7	S
	1212520M	M12	1,25	44	8,5 x 6,5	8,5	12	82	29	4	11,34	11,41	JIS	C	H7	M
	1215020S	M12	1,5	44	8,5 x 6,5	8,5	12	82	29	4	11,18	11,28	JIS	C	H7	S
	1215020M	M12	1,5	44	8,5 x 6,5	8,5	12	82	29	4	11,18	11,28	JIS	C	H7	M
	1217520S	M12	1,75	44	8,5 x 6,5	8,5	12	82	29	4	11,05	11,15	JIS	C	H8	S
	1217520M	M12	1,75	44	8,5 x 6,5	8,5	12	82	29	4	11,05	11,15	JIS	C	H8	M
	0305040M	M3	0,5	17	4 x 3,2	4	3	46	11	4	2,76	2,81	JIS	B	H5	M
	0407040M	M4	0,7	19,5	5 x 4	5	4	52	13	4	3,65	3,7	JIS	B	H6	M
	0508040M	M5	0,8	23	5,5 x 4,5	5,5	5	60	16	4	4,59	4,66	JIS	B	H6	M
	0610040M	M6	1	27	6 x 4,5	6	6	62	19	4	5,48	5,57	JIS	B	H7	M
	0810040M	M8	1	35	6,2 x 5	6,2	8	70	22	4	7,48	7,57	JIS	B	H7	M
	0812540M	M8	1,25	35	6,2 x 5	6,2	8	70	22	4	7,34	7,41	JIS	B	H7	M
	1012540M	M10	1,25	40	7 x 5,5	7	10	75	24	4	9,34	9,41	JIS	B	H7	M
	1015040M	M10	1,5	40	7 x 5,5	7	10	75	24	4	9,18	9,28	JIS	B	H7	M
	1210040M	M12	1	44	8,5 x 6,5	8,5	12	82	29	4	11,48	11,57	JIS	B	H7	M
	1212540M	M12	1,25	44	8,5 x 6,5	8,5	12	82	29	4	11,34	11,41	JIS	B	H7	M
	1215040M	M12	1,5	44	8,5 x 6,5	8,5	12	82	29	4	11,18	11,28	JIS	B	H7	M
	1217540M	M12	1,75	44	8,5 x 6,5	8,5	12	82	29	4	11,05	11,15	JIS	B	H8	M

Смазочная канавка S: 1 смазочная канавка
Смазочная канавка M: 4 смазочные канавки

● Обрабатываемые материалы

◎:Отлично ○:Хорошо

Класс	Углеродистая сталь			Легированная сталь	Закаленная и отпущенная сталь			Нержавеющая сталь	Инструментальная сталь	Литая сталь	Чугун	Чугун с шаровидным графитом	Медь	Латунь	Литая латунь	Бронза	Алюминиевый прокат	Отливка из легированного алюминия	Отливка из легированного магния	Отливка из легированного цинка	Титановый сплав	Никелевый сплав	Термоустойчивая пластмасса	Термопластик
DIN	~C25	C25 ~C45	C45~	CrMoS4	25~45 HRC	45~55 HRC	50~60 HRC	CrNi	X30W CrV9.3	GS	GG	GGG	Cu	17660	17660	CAC	AWxx	G-AlSi, GD-AlMg	MC	-	Ti	Ni	Бакелитовая эпоксифенольная смола	Найлон винилхлорид
JIS	~S25C	S25C ~S45C	S45C~	SCM				SUS	SKD	SC	FC	FCD	Cu	Bs	BsC	CAC	Awxx	AC, ALDC	MC	ZDC	Ti	Ni		
	○	○						○					○	○	○	○	○	○		○				

SVFOM

Раскатник с винтовыми канавками

JIS | SRT | Зеркальный блеск | P(K) | C/B форма | M | H6~7 | HSSE

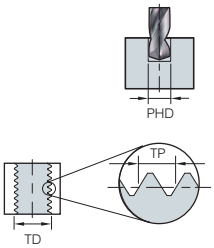

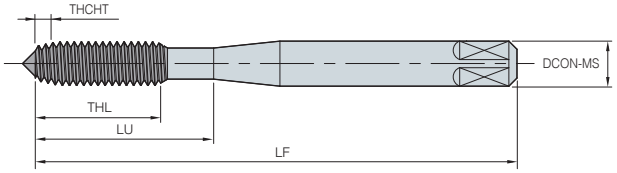

(мм)

Обозначение		TDZ	TP	LU	CZC-MS	DCON-MS	TD	LF	THL	PHD		BSG	THCHT	TCTR
SVFOM	0305020	M3	0,5	21	4 x 3,2	4	3	46	18	2,76	2,81	JIS	C	H6
	03506020	M3.5	0,6	21	4 x 3,2	4	3,5	46	18	3,2	3,26	JIS	C	H6
	0407020	M4	0,7	22	5 x 4	5	4	52	20	3,65	3,7	JIS	C	H7
	0508020	M5	0,8	27	5,5 x 4,5	5,5	5	60	22	4,59	4,66	JIS	C	H7
	0610020	M6	1	29	6 x 4,5	6	6	62	24	5,48	5,57	JIS	C	H7
	0305040	M3	0,5	21	4 x 3,2	4	3	46	18	2,76	2,81	JIS	B	H6
	03506040	M3.5	0,6	21	4 x 3,2	4	3,5	46	18	3,2	3,26	JIS	B	H6
	0407040	M4	0,7	22	5 x 4	5	4	52	20	3,65	3,7	JIS	B	H7
	0508040	M5	0,8	27	5,5 x 4,5	5,5	5	60	22	4,59	4,66	JIS	B	H7
	0610040	M6	1	29	6 x 4,5	6	6	62	24	5,48	5,57	JIS	B	H7

● Обрабатываемые материалы

◎:Отлично ○:Хорошо

Класс	Углеродистая сталь			Легированная сталь	Закаленная и отпущенная сталь			Нержавеющая сталь	Инструментальная сталь	Литая сталь	Чугун	Чугун с шаровидным графитом	Медь	Латунь	Литая латунь	Бронза	Алюминиевый прокат	Отливка из легированного алюминия	Отливка из легированного магния	Отливка из легированного цинка	Титановый сплав	Никелевый сплав	Термоусадочная пластмасса	Термопластик
DIN	~C25	C25 ~C45	C45~	CrMoS4	25~45 HRC	45~55 HRC	50~60 HRC	CrNi	X30W CrV9.3	GS	GG	GGG	Cu	17660	17660	CAC	AWxx	G-AlSi, GD-AlMg	MC	-	Ti	Ni	Бакелитовая эпоксифенольная смола	Найлон винилхлорид
JIS	~S25C	S25C ~S45C	S45C~	SCM				SUS	SKD	SC	FC	FCD	Cu	Bs	BsC	CAC	Awxx	AC, ALDC	MC	ZDC	Ti	Ni		
	○	○						○					○	○	○	○	○	○		○				

SVFTM

Раскатник с винтовыми канавками

JIS | SRT | TiN | P(K) | C/B форма | M | H6~7 | HSSE

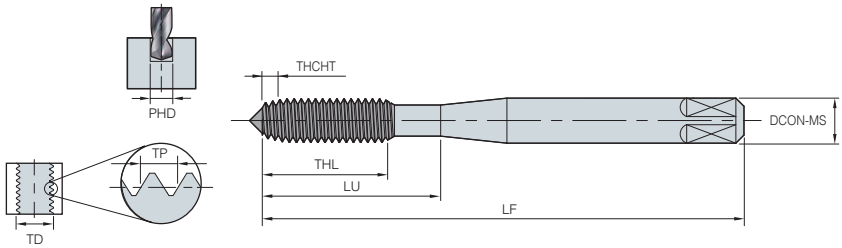

(мм)

Обозначение		TDZ	TP	LU	CZC-MS	DCON-MS	TD	LF	THL	PHD		BSG	THCHT	TCTR
SVFTM	0305020	M3	0,5	21	4 x 3,2	4	3	46	18	2,76	2,81	JIS	C	H6
	03506020	M3.5	0,6	21	4 x 3,2	4	3,5	46	18	3,2	3,26	JIS	C	H6
	0407020	M4	0,7	22	5 x 4	5	4	52	20	3,65	3,7	JIS	C	H7
	0508020	M5	0,8	27	5,5 x 4,5	5,5	5	60	22	4,59	4,66	JIS	C	H7
	0610020	M6	1	29	6 x 4,5	6	6	62	24	5,48	5,57	JIS	C	H7
	0305040	M3	0,5	21	4 x 3,2	4	3	46	18	2,76	2,81	JIS	B	H6
	03506040	M3.5	0,6	21	4 x 3,2	4	3,5	46	18	3,2	3,26	JIS	B	H6
	0407040	M4	0,7	22	5 x 4	5	4	52	20	3,65	3,7	JIS	B	H7
	0508040	M5	0,8	27	5,5 x 4,5	5,5	5	60	22	4,59	4,66	JIS	B	H7
	0610040	M6	1	29	6 x 4,5	6	6	62	24	5,48	5,57	JIS	B	H7

● Обрабатываемые материалы

◎:Отлично ○:Хорошо

Класс	Углеродистая сталь			Легированная сталь	Закаленная и отпущенная сталь			Нержавеющая сталь	Инструментальная сталь	Литая сталь	Чугун	Чугун с шаровидным графитом	Медь	Латунь	Литая латунь	Бронза	Алюминиевый прокат	Отливка из легированного алюминия	Отливка из легированного магния	Отливка из легированного цинка	Титановый сплав	Никелевый сплав	Термоусадочная пластмасса	Термопластик
DIN	~C25	C25 ~C45	C45~	CrMoS4	25~45 HRC	45~55 HRC	50~60 HRC	CrNi	X30W CrV9.3	GS	GG	GGG	Cu	17660	17660	CAC	AWxx	G-AlSi, GD-AlMg	MC	-	Ti	Ni	Бакелитовая эпоксифенольная смола	Найлон винилхлорид
JIS	~S25C	S25C ~S45C	S45C~	SCM				SUS	SKD	SC	FC	FCD	Cu	Bs	BsC	CAC	Awxx	AC, ALDC	MC	ZDC	Ti	Ni		
	○	○						○					○	○	○	○	○	○		○				

SVFCM

Раскатник с винтовыми канавками

JIS | SRT | TiCN | P(K) | C/B форма | M | H6~7 | HSSE

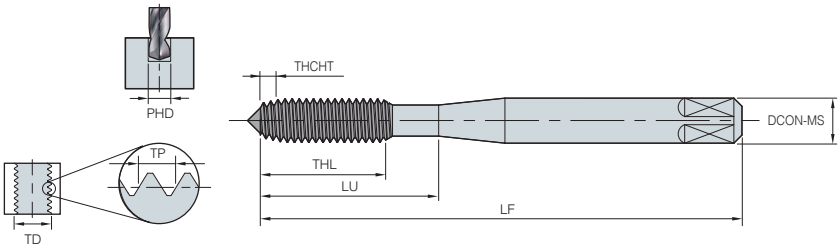

(мм)

Обозначение		TDZ	TP	LU	CZC-MS	DCON-MS	TD	LF	THL	PHD		BSG	THCHT	TCTR
SVFCM	0305020	M3	0,5	21	4 x 3,2	4	3	46	18	2,76	2,81	JIS	C	H6
	03506020	M3.5	0,6	21	4 x 3,2	4	3,5	46	18	3,2	3,26	JIS	C	H6
	0407020	M4	0,7	22	5 x 4	5	4	52	20	3,65	3,7	JIS	C	H7
	0508020	M5	0,8	27	5,5 x 4,5	5,5	5	60	22	4,59	4,66	JIS	C	H7
	0610020	M6	1	29	6 x 4,5	6	6	62	24	5,48	5,57	JIS	C	H7
	0305040	M3	0,5	21	4 x 3,2	4	3	46	18	2,76	2,81	JIS	B	H6
	03506040	M3.5	0,6	21	4 x 3,2	4	3,5	46	18	3,2	3,26	JIS	B	H6
	0407040	M4	0,7	22	5 x 4	5	4	52	20	3,65	3,7	JIS	B	H7
	0508040	M5	0,8	27	5,5 x 4,5	5,5	5	60	22	4,59	4,66	JIS	B	H7
	0610040	M6	1	29	6 x 4,5	6	6	62	24	5,48	5,57	JIS	B	H7

● Обрабатываемые материалы

◎:Отлично ○:Хорошо

Класс	Углеродистая сталь			Легированная сталь	Закаленная и отпущенная сталь			Нержавеющая сталь	Инструментальная сталь	Литая сталь	Чугун	Чугун с шаровидным графитом	Медь	Латунь	Литая латунь	Бронза	Алюминиевый прокат	Отливка из легированного алюминия	Отливка из легированного магния	Отливка из легированного цинка	Титановый сплав	Никелевый сплав	Термоусадочная пластмасса	Термопластик
DIN	~C25	C25 ~C45	C45~	CrMoS4	25~45 HRC	45~55 HRC	50~60 HRC	CrNi	X30W CrV9.3	GS	GG	GGG	Cu	17660	17660	CAC	AWxx	G-AlSi, GD-AlMg	MC	-	Ti	Ni	Бакелитовая эпоксифенольная смола	Найлон винилхлорид
JIS	~S25C	S25C ~S45C	S45C~	SCM				SUS	SKD	SC	FC	FCD	Cu	Bs	BsC	CAC	Awxx	AC, ALDC	MC	ZDC	Ti	Ni		
	○	○						○					○	○	○	○	○	○		○				

DTN (Патрон резьбонарезной)

Система кодирования

BT40	-	DTN	22	-	130
Шпиндель		Резьбонарезной патрон	Макс. диаметр зажима		Длина

Особенности

- Быстрая и удобная замена инструмента
- Увеличение стойкости метчиков на обрабатывающих центрах благодаря функции компенсации шага
- Диапазон резьбы: M3~M38

Простая смена TCA (быстросменная резьбонарезная вставка)

- Быстрая смена метчика одним касанием с учетом диаметра вставки, обеспечивающая высокую точность и длительный ресурс, при различных операциях механообработки
- Обеспечивается плавное натяжение и сжатие в осевом направлении

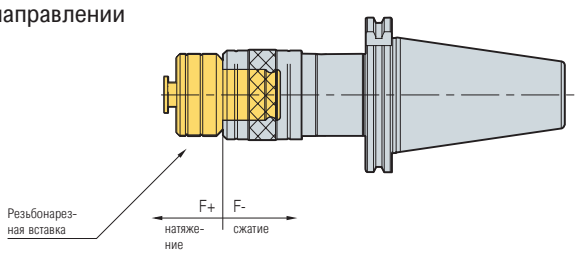

Как закрепить TCA в резьбонарезном патроне

Вставка TCA

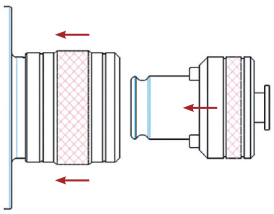

1. Вставить TCA, надавив на кольцо патрона.
2. Плотно вставить TCA в зажимные пазы.

Установка TCA

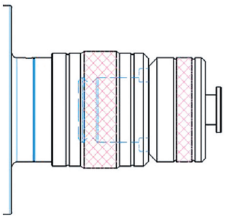

3. Вставка для метчиков установлена правильно

Снятие TCA

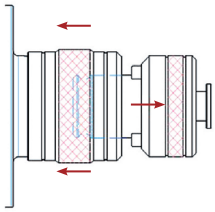

4. Отделить TCA, надавив на кольцо патрона.

BT-DTN

Патрон резьбонарезной

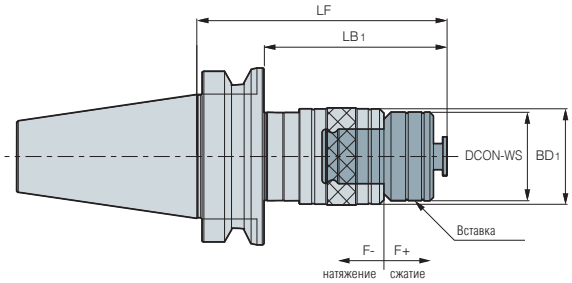

(мм)

Обозначение		Диапазон нарезания резьбы	LF	LB1	DCON-WS	BD1	Вставка	F -	F +	кг
BT30 -	DTN12-85	M3~M12	85	63	32	39	TCA1-M	4	10	0,5
BT40 -	DTN12-90	M3~M12	90	63	32	39	TCA1-M	4	10	1.2
	DTN12-120	M3~M12	120	93	32	39	TCA1-M	4	10	1,5
	DTN22-130	M8~M24	130	103	50	56	TCA2-M	12,5	12,5	1.7
	DTN22-160	M8~M24	160	133	50	56	TCA2-M	12,5	12,5	2,2
BT50 -	DTN12-100	M3~M12	100	62	32	39	TCA1-M	4	10	3.9
	DTN12-130	M3~M12	130	92	32	39	TCA1-M	4	10	3.9
	DTN22-140	M8~M24	140	102	50	56	TCA2-M	12,5	12,5	4,3
	DTN22-170	M8~M24	170	132	50	56	TCA2-M	12,5	12,5	4,7
	DTN38-185	M16~M38	185	147	72	81	TCA3-M	20	20	5,7
	DTN38-215	M16~M38	215	177	72	81	TCA3-M	20	20	6,7

•Без внутреннего подвода СОЖ

S-DTN

Патрон резьбонарезной с цилиндрическим хвостовиком

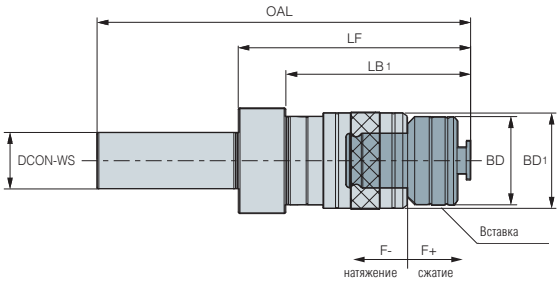

(мм)

Обозначение		Диапазон нарезания резьбы	BD	DCON-WS	OAL	BD1	LF	LB1	Вставка	F -	F +	кг
S32 -	DTN12-90	M3-M12	32	32	170	39	90	63	TCA1	4	10	1,0
	DTN22-130	M8-M24	50	32	210	56	130	103	TCA2	12,5	12,5	1,8

•Без внутреннего подвода СОЖ

SK-DTN

Патрон резьбонарезной

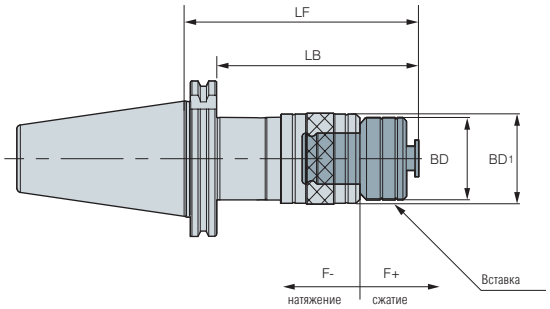

(мм)

Обозначение		Диапазон нарезания резьбы	BD	LF	BD1	LB1	Вставка	F -	F +	кг
SK40 -	**DTN12-90**	M3~M12	32	90	39	70,9	TCA1-M	4	10	1,0
	DTN22-130	M8~M22	50	130	56	110,9	TCA2-M	12,5	12,5	1,6
SK50 -	**DTN12-100**	M3~M12	32	100	39	80,9	TCA1-M	4	10	2,9
	DTN22-140	M8~M22	50	140	56	120,9	TCA2-M	12,5	12,5	3,5

•Без внутреннего подвода СОЖ

TCA

Быстросменная резьбонарезная вставка

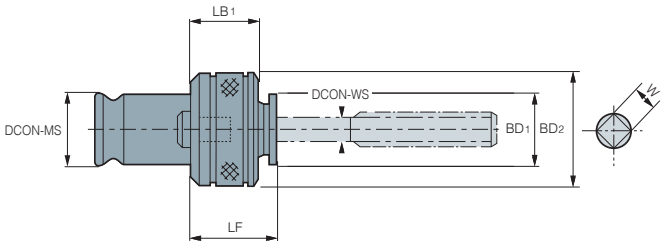

(мм)

Обозначение		DCON-WS	LF	DCON-MS	LB1	BD1	BD2	W	кг
TCA1 -	M3	4	27	19	25	19	32	3	0,2
	M4	5	27	19	25	19	32	4	0,2
	M5	6	27	19	25	19	32	4	0,2
	M6	6	27	19	25	19	32	4	0,2
	M8	6,2	27	19	25	19	32	5	0,2
	M10	7	27	19	25	19	32	6	0,2
	M11	8	27	19	25	19	32	6	0,2
	M12	9	27	19	25	19	32	7	0,2
TCA2 -	M8	6,2	34	31	31	29	50	5	0,5
	M10	7	34	31	31	29	50	6	0,5
	M12	8,5	34	31	31	29	50	7	0,5
	M14	11	34	31	31	29	50	8	0,5
	P1/4	11	34	31	31	29	50	9	0,5
	M16	13	34	31	31	29	50	10	0,5
	M18	14	34	31	31	29	50	11	0,5
	M20	15	34	31	31	29	50	12	0,5
	M22	17	34	31	31	29	50	13	0,5
	P1/2	18	34	31	31	29	50	14	0,5
	M24	19	34	31	31	29	50	15	0,5
TCA3 -	M16	13	45	48	41	44	72	10	1,4
	M18	14	45	48	41	44	72	11	1,4
	M20	15	45	48	41	44	72	12	1,4
	M22	17	45	48	41	44	72	13	1,4
	M24	19	45	48	41	44	72	15	1,4
	M27	20	45	48	41	44	72	15	1,4
	M30	23	45	48	41	44	72	17	1,4
	M33	25	45	48	41	44	72	19	1,4
	M36	28	45	48	41	44	72	21	1,4

•Без внутреннего подвода СОЖ

DST (Высокоскоростной резьбонарезной патрон с синхронизацией)

Система кодирования

BT40	-	DST	22	-	100
Шпиндель		Патрон резьбонарезной	Макс. диаметр зажима		Длина

Особенности

- Резьбонарезной патрон для высокоскоростной обработки
- Особая конструкция для поглощения осевой нагрузки, предотвращения повреждения метчика и продления срока службы инструмента
- Применяется внутренний подвод СОЖ
- Диапазон резьбы: M1 ~ M22

Точная механообработка

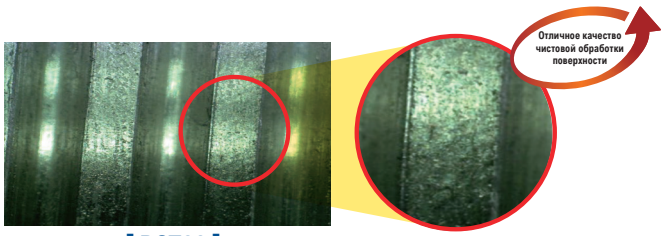

[DST22]
(V=100 м/мин.)

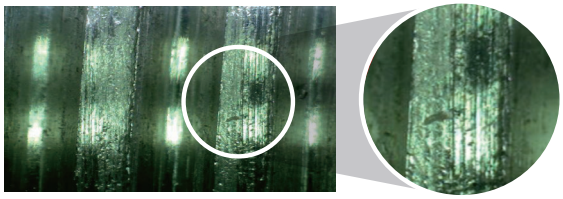

[Обычно получаемая поверхность]]

Специальная цанга для метчиков

- При нарезании резьбы рекомендуется использовать цангу TER/
- DST3 : Используется цанга

[M1.4x0,3 Проверка ресурса для размера]

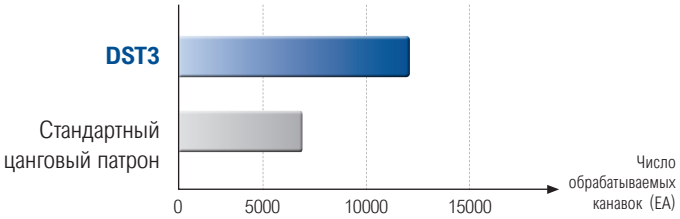

» Увеличение срока службы инструмента при использовании цангового патрона

Сравнение формы резьбы

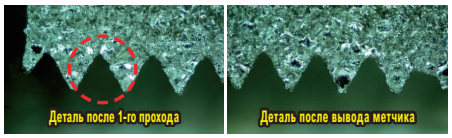

[DST]

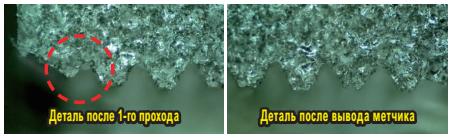

[Стандартный цанговый патрон]

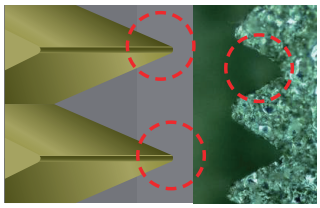

[Патрон с синхронизацией нарезания резьбы (DST3)]

Чистая форма резьбы без разрушений

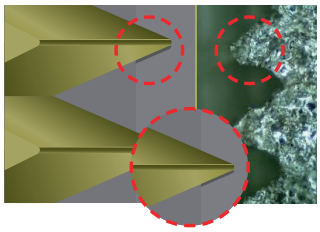

[Стандартный цанговый патрон]

Резьба теряет форму из-за ошибки синхронизации

BT-DST

Высокоскоростной резьбонарезной патрон с синхронизацией

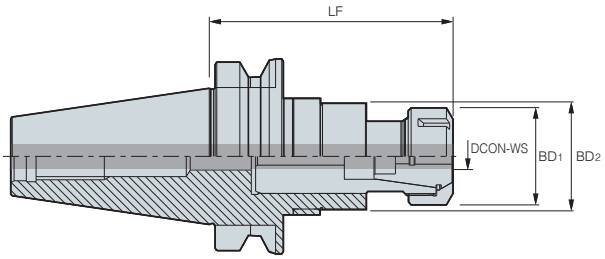

(мм)

Обозначение		DCON-WS	LF	BD1	BD2	Цанга	F -	F +	кг
BT30 -	DST3-70	M1~M3	70	20	19	ER11	0,5	0,5	0,5
	DST10-100	M3~M10	100	40,4	28	TER16	0,5	0,5	0,8
BT40 -	DST3-70	M1~M3	70	20	19	ER11	0,5	0,5	1,0
	DST10-100	M3~M10	100	40,4	28	TER16	0,5	0,5	1,3
	DST22-110	M6~M22	110	60	50	TER32	0,7	0,7	1.7
BT50 -	DST10-110	M3~M10	110	60	50	TER16	0,5	0,5	3,8
	DST22-130	M6~M22	130	60	50	TER32	0,7	0,7	4,5

•Возможен внутренний подвод СОЖ

HSK-DST

Высокоскоростной резьбонарезной патрон с синхронизацией

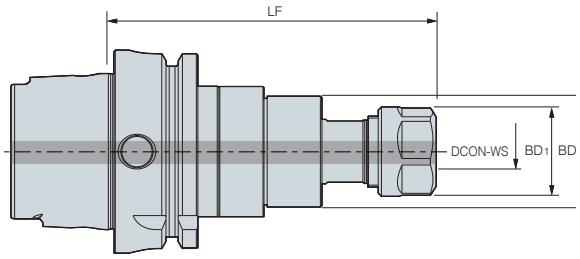

(мм)

Обозначение		DCON-WS	LF	BD1	BD2	Цанга	F -	F +	кг
HSK63A -	DST3-80	M1~M3	80	19	20	ER11	0,5	0,5	0,7
	DST10-100	M3~M10	100	28	40,4	TER16	0,5	0,5	0,9
	DST22-130	M6~M22	130	49,5	60	TER32	0,7	0,7	1,8

•Возможен внутренний подвод СОЖ

SK-DST

Высокоскоростной резьбонарезной патрон с синхронизацией

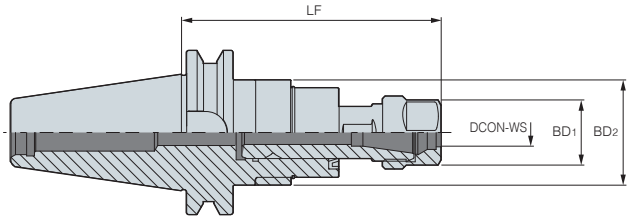

(мм)

Обозначение		DCON-WS	LF	BD1	BD2	Цанга	F -	F +	кг
SK30 -	**DST3-70**	M1~M3	70	19	20	ER11	0,2	0,2	0,4
SK40 -	**DST3-70**	M1~M3	70	19	20	ER11	0,2	0,2	0,9
	DST10-110	M3~M10	110	28	35	TER16	0,5	0,5	1.2
	DST22-120	M6~M22	120	50	54	TER32	0,7	0,7	1,8
SK50 -	**DST10-110**	M3~M10	110	28	35	TER16	0,5	0,5	3,0
	DST22-120	M6~M22	120	50	54	TER32	0,7	0,7	3,7

•Возможен внутренний подвод СОЖ

Комплектующие

Тип	Базовая компл.		Приобретается отдельно				Тип	Приобретается отдельно
	Гайка		Ключ		ER/TER			Трубка подачи СОЖ для HSK
Детали / Патрон							Детали / Хвостовик	
DST3	R11	-	S-17	-	GERC11/ER11-ØD	-	**HSK50A**	HSK50A-CNS
DST10	R16	-	S-25	-	-	TER16-ØD	**HSK63A**	HSK63A-CNS
DST22	-	RU32	-	48-52	-	TER32-ØD	**HSK100A**	HSK100A-CNS

TER

Цанга TER

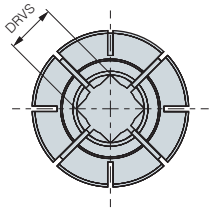

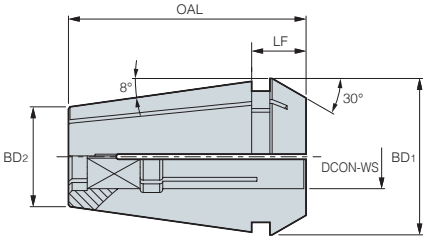

(мм)

Обозначение		Диапазон нарезания резьбы	DCON-WS	OAL	DRVS	BD1	BD2	LF	кг
TER16 -	**4x3,2**	M3	4	27,5	3,2	16,74	10,1	6,3	0,03
	5x4	M4	5	27,5	4	16,74	10,1	6,3	0,03
	5,5x4,5	M5	5,5	27,5	4,5	16,74	10,1	6,3	0,02
	6x4,5	M6,U1/4	6	27,5	4,5	16,74	10,1	6,3	0,02
	6,2x5	M7, M8	6,2	27,5	5	16,74	10,1	6,3	0,02
	7x5,5	M9, M10, U3/8	7	27,5	5,5	16,74	10,1	6,3	0,02
TER20 -	**5x4**	M4	5	31,5	4	20,74	13,2	7,2	0,05
	5,5x4,5	M5	5,5	31,5	4,5	20,74	13,2	7,2	0,05
	6x4,5	M6,U1/4	6	31,5	4,5	20,74	13,2	7,2	0,05
	6,2x5	M7, M8	6,2	31,5	5	20,74	13,2	7,2	0,04
	7x5,5	M9, M10, U3/8	7	31,5	5,5	20,74	13,2	7,2	0,05
	8x6	M11, U7/16, P1/8	8	31,5	6	20,74	13,2	7,2	0,04
	8,5x6,5	M12	8,5	31,5	6,5	20,74	13,2	7,2	0,04
TER25 -	**5x4**	M4	5	34	4	25,74	17,6	7,5	0,09
	5,5x4,5	M5	5,5	34	4,5	25,74	17,6	7,5	0,08
	6x4,5	M6	6	34	4,5	25,74	17,6	7,5	0,08
	6,2x5	M7, M8	6,2	34	5	25,74	17,6	7,5	0,08
	7x5,5	M9, M10, U3/8	7	34	5,5	25,74	17,6	7,5	0,08
	8,5x6,5	M12	8,5	34	6,5	25,74	17,6	7,5	0,08
TER32 -	**6x4,5**	M6,U1/4	6	40	4,5	32,74	23,1	8,2	0,2
	6,2x5	M7, M8	6,2	40	5	32,74	23,1	8,2	0,2
	7x5,5	M9, M10, U3/8	7	40	5,5	32,74	23,1	8,2	0,2
	8X6	M11, U7/16, P1/8	8	40	6	32,74	23,1	8,2	0,2
	8,5x6,5	M12	8,5	40	6,5	32,74	23,1	8,2	0,2
	10,5x8	M14, U9/16	10,5	40	8	32,74	23,1	8,2	0,2
	12,5x10	M16	12,5	40	10	32,74	23,1	8,2	0,2
	14x11	M18, P3/8	14	40	11	32,74	23,1	8,2	0,1
	15x12	M20	15	40	12	32,74	23,1	8,2	0,1
	17x13	M22, U7/8	17	40	13	32,74	23,1	8,2	0,1
	11x9	P1/4	11	40	9	32,74	23,1	8,2	0,2
	12x9	U5/8	12	40	9	32,74	23,1	8,2	0,2
	9x7	U1/2	9	40	7	32,74	23,1	8,2	0,2

TEH (удлинители для метчика)

Система кодирования

TEH	230	D6	J	-	M6	C
Удлинитель метчика	Длина	Диаметр хвостовика	Тип J : JIS Нет: DIN		Размер метчика	Тип C : СОЖ Нет: Без СОЖ

Особенности

- Изделие специально предназначено для нарезания резьбы в глубоких труднодоступных отверстиях
- Высокая жесткость и минимальное биение обеспечиваются зажимом через разрезную втулку
- Высокая экономичность по сравнению с обычными длинными метчиками
- Применение уплотнительного кольца позволяет не допускать чрезмерного усилия зажатия
- Оптимизированная конструкция для обработки узких глубоких отверстий, например, отверстий в двигателе

Конструкция

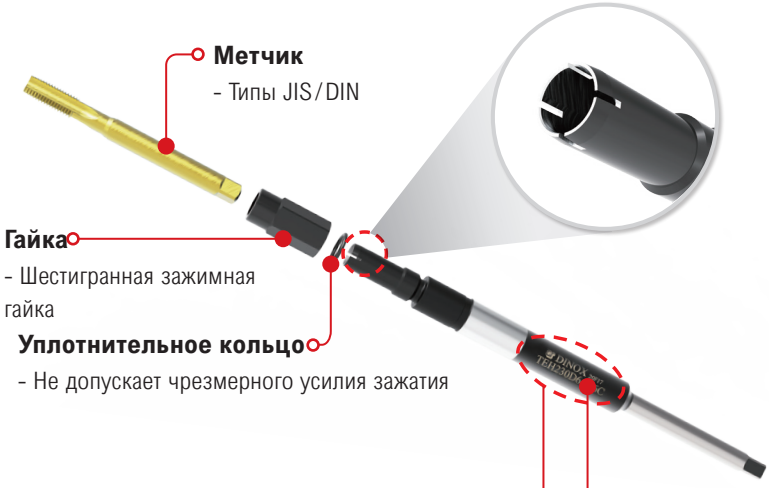

Обработка глубоких отверстий

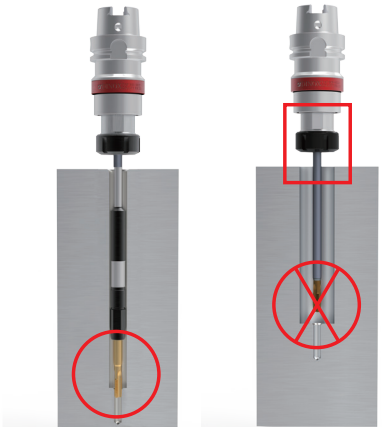

[TEH]
Обработка O

[Обычный удлиненный метчик]
Обработка X

Сравнение по полной длине	Удлинитель TEH	Обычный удлиненный метчик
M10	230мм	150мм
M22	330мм	200мм

※ Поскольку у метчика, закрепленного в державке, длина больше, чем у обычного метчика, он подходит для обработки узких глубоких отверстий.

Метод установки державки TEH

DST
Высокоскоростной резьбонарезной патрон с синхронизацией

Цанга TER

TEH
Державка удлинителя метчика

Метчик
(M4~M22)

TEH (JIS) Удлинитель метчика

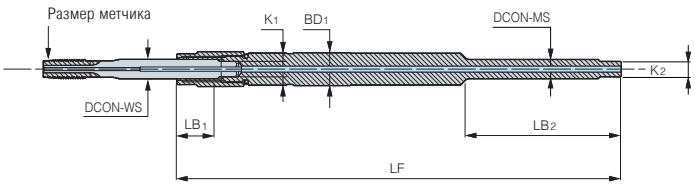

Рис. 1

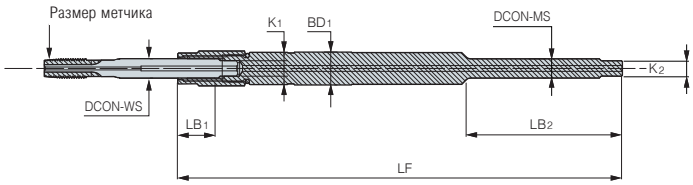

Рис. 2

(мм)

Обозначение		Диапазон нарезания резьбы	LB1	LB2	LF	BD1	DCON-WS	DCON-MS	K1	K2	Внешний диаметр гайки Ø	Рис.
TEH230	D5J-M4	M4	18	50	230	11	5	6	4	4,5	12,1	2
	D6J-M6C	M6	18	50	230	12	6	6	4,5	4,5	13,3	1
	D6.2J-M8C	M8	18	65	230	12	6,2	6,2	5	5	13,3	1
	D7J-M10C	M10	18	65	230	13	7	7	5,5	5,5	14,4	1
	D8.5J-M12C	M12	22	65	230	14	8,5	8,5	6,5	6,5	15,6	1
TEH330	D10.5J-M14C	M14	25	70	330	16	10,5	10,5	8	8	17,9	1
	D12.5J-M16C	M16	25	70	330	18	12,5	12,5	10	10	19,9	1
	D14J-M18C	M18	25	70	330	20	14	14	11	11	21,9	1
	D15J-M20C	M20	25	75	330	21	15	15	12	12	22,9	1
	D17J-M22C	M22	25	75	330	23	17	17	13	13	25,9	1

С внутренним подводом СОЖ
(Рис.2 без подвода СОЖ)

TEH (DIN) Удлинитель метчика

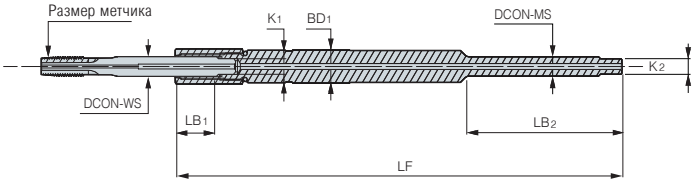

Рис. 1

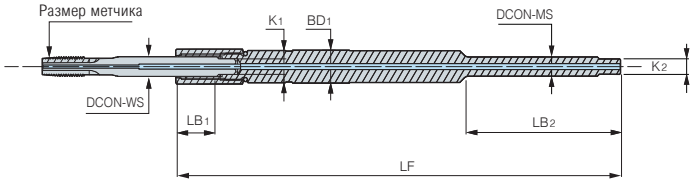

Рис. 2

(мм)

Обозначение		Диапазон нарезания резьбы	LB1	LB2	LF	BD1	DCON-WS	DCON-MS	K1	K2	Внешний диаметр гайки Ø	Рис.
TEH230	**D4.5-M4**	M4	18	50	230	10	4,5	6	3,4	4,5	11,1	2
	D6-M6C	M6	20	50	230	12	6	7	4,9	5,5	13,3	1
	D8-M8C	M8	23	65	230	14	8	8	6,3	6,2	15,6	1
	D10-M10C	M10	24	65	230	16	10	10	8	8	17,9	1
	D9-M12C	M12	23	65	230	15	9	9	7	7	16,8	1
TEH330	**D11-M14C**	M14	26	70	330	17	11	11	9	9	19,1	1
	D12-M16C	M16	26	70	330	18	12	12	9	9	19,9	1
	D14-M18C	M18	28	70	330	20	14	14	11	11	21,9	1
	D16-M20C	M20	28	75	330	22	16	16	12	12	23,9	1
	D18-M22C	M22	28	75	330	24	18	18	14,5	14,5	25,9	1

С внутренним подводом СОЖ
(Рис.2 без подвода СОЖ)

STER PAT. (Цанга ER метчика для синхронизированного нарезания резьбы DINE)

Система кодирования

ST	ER	16	M6
Цанга для синхронизированного нарезания резьбы	**Инструмент** ER: Цанга	**Размер цанги**	**Размер метчика**

Особенности

- Это специальная цанга ER, которая может минимизировать погрешность синхронизации при использовании с цанговым патроном ER
- Минимизация погрешности синхронизации, повышение точности нарезания резьбы
- Предотвращение повреждения метчика и повышение стойкости инструмента.
- Улучшенные допуски для резьбы
- Для высокоскоростной механической обработки рекомендуется использовать специальный метчик.
- Оптимизированная конструкция из MCT с функцией RIGID

ЦАНГА

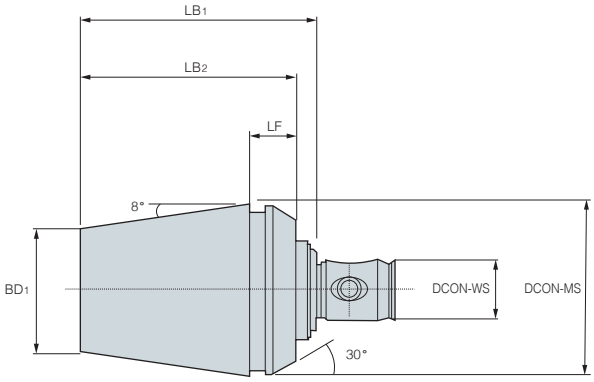

(мм)

Обозначение	DCON-MS	BD1	DCON-WS	LB1	LB2	LF	Винт	Ключ
STER32	32	23,1	11	44	40	8,2	BTTD506F BTTD504	LW-2.5

СОЕДИНИТЕЛЬ

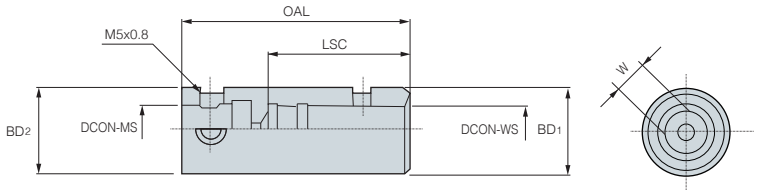

Рис. 1

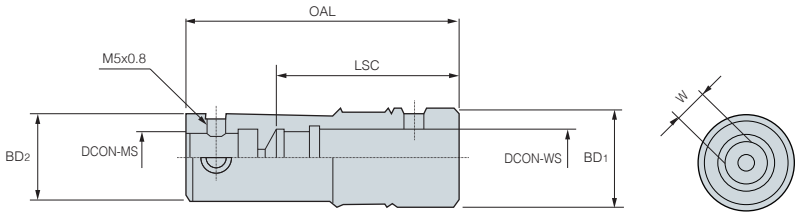

Рис. 2

(мм)

Обозначение	BD1	BD2	DCON-WS	DCON-MS	OAL	LSC	W	Винт	Ключ	Рис.
STER32C-M6	19	21	6	11	50	29,5	4,5	BTTD506F BTTD504	LW-2.5	1
STER32C-M8	19	21	6,2	11	50	30	5			1
STER32C-M10	19	21	7	11	50	29	5,5			1
STER32C-M12	19	21	8,5	11	50	30,5	6,5			1
STER32C-M14	19	21	10,5	11	50	31	8			1
STER32C-M16	19	21	12,5	11	50	40,5	10			2

⚠ Для обеспечения безопасности при металлообработке

- Пользуйтесь средствами индивидуальной защиты, например, защитными перчатками, чтобы предотвратить возможные повреждения из-за острых кромок инструмента.
- Используйте защитные очки или щиток для ограждения от возможной опасности. Неправильная эксплуатация или высокие режимы резания могут привести к поломке инструмента или даже разбрасыванию фрагментов деталей.
- Заготовка должна быть надежно закреплена для предотвращения ее движения во время обработки.
- Надлежащим образом следите за сменой инструмента, так как использование неправильного инструмента может привести к его поломке из-за чрезмерной нагрузки при резании или сильного износа, что может угрожать безопасности оператора.
- Используйте средства защиты, поскольку при резании образуется горячая и острая стружка, которая может привести к ожогам и порезам. Для безопасного удаления стружки надевайте защитные перчатки и используйте специальный инструмент.
- Подготовьте средства пожаротушения, поскольку применение нерастворимой в воде СОЖ, может привести к возгоранию.
- Используйте средства защиты, поскольку при высокоскоростной обработке, запчасти или СМП могут выпадать под воздействием центробежной силы.

KORLOY

Штаб-квартира: Holystar B/D, 326, Seocho-daero, Seocho-gu, Seoul, 06633, Republic of Korea (Республика Корея)
Тел.: +82-2-522-3181 Факс: +82-2-522-3184, +82-2-3474-4744 Веб-сайт: www.korloy.com Эл. почта: sales.khq@korloy.com

ООО «КОРЛОЙ РУС»
123242, г.Москва, вн.тер.г. муниципальный округ Пресненский,
пер Капранова, д. 3 стр. 3 , помещ. 1/3
Тел.:+7-495-280-14-58 Факс:+7-495-280-14-59 Эл. почта: tech.sales@korloy.ru

KORLOY INDIA
Plot No. 415, Sector 8, IMT Manesar, Gurgaon 122051, Haryana, India (Индия)
Тел.:+91-124-439-1790 Факс:+91-124-405-0032
Эл.почта: sales.kip@korloy.com

KORLOY TURKIYE
Serifali Mahallesi, Burhan Sokak NO: 34
Dudullu OSB/Umraniye/Istanbul, 34775, Turkiye (Турция)
Тел.:+90-216-415-8874 Эл.почта: sales.ktl@korloy.com

KORLOY AMERICA
620 Maple Avenue, Torrance, CA 90503, USA (США)
Тел.:+1-310-782-3800 Бесплатный звонок:+1-888-711-0001 Факс:+1-310-782-3885
Эл.почта: sales.kai@korloy.com

KORLOY FACTORY INDIA
Plot No. 415, Sector 8, IMT Manesar, Gurgaon 122051, Haryana, India (Индия)
Тел.:+91-124-439-1818 Факс:+91-124-405-0032
Эл. почта: pro.kim@korloy.com

KORLOY EUROPE
Gablonzer Str. 25-27, 61440 Oberursel, Germany (Германия)
Тел.:+49-6171-27783-0 Факс:+49-6171-27783-59
Эл.почта: sales.keg@korloy.com

KORLOY BRASIL
Av. Aruana 280, conj.12, WLC, Alphaville, Barueri, CEP06460-010, SP, Brasil (Бразилия)
Тел.:+55-114-193-3810 Факс:+55-114-193-5837
Эл.почта: sales.kbl@korloy.com

KORLOY CHILE
Av. Providencia 1650, Office 910, 7500027
Providencia-Santiago, Chile (Чили)
Тел.:+56-229-295-490 Эл.почта: sales.kcs@korloy.com

KORLOY MEXICO
Avenida de las Ciencias, No. 3015, Interior 507, Juriquilla Santa Fe, C.P.
76230 Querétaro, Querétaro, Mexico (Мексика)
Тел.: +52-442-193-3600 Эл. почта: sales.kml@korloy.com

PRINTED WITH SOY INK

TN42-RU-06 / 20240810